Notice de Pose

Clôtures PVC

CL 17 / Type 17

SOLUTIONS
pour votre habitat

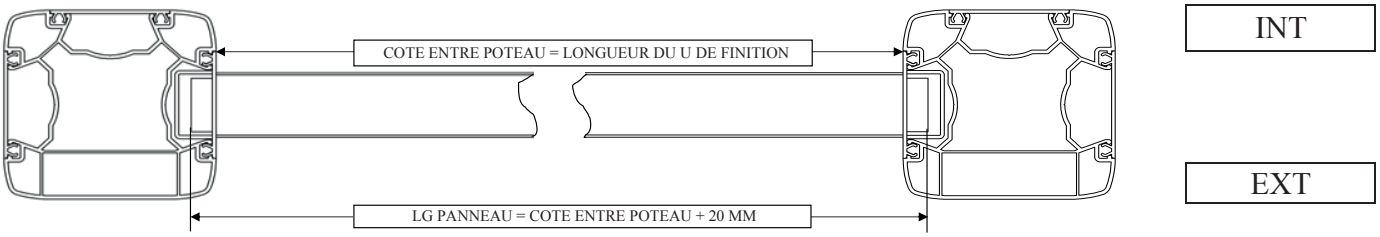

1

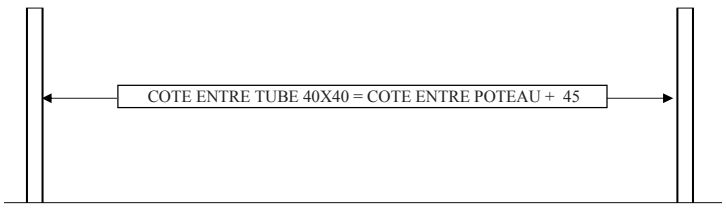

•Positionner les tubes 40x40 galva.

2

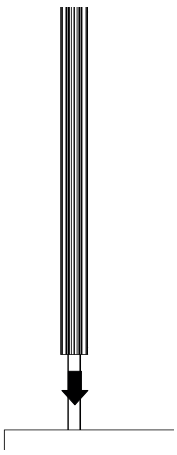

•Emboîter les poteaux PVC.

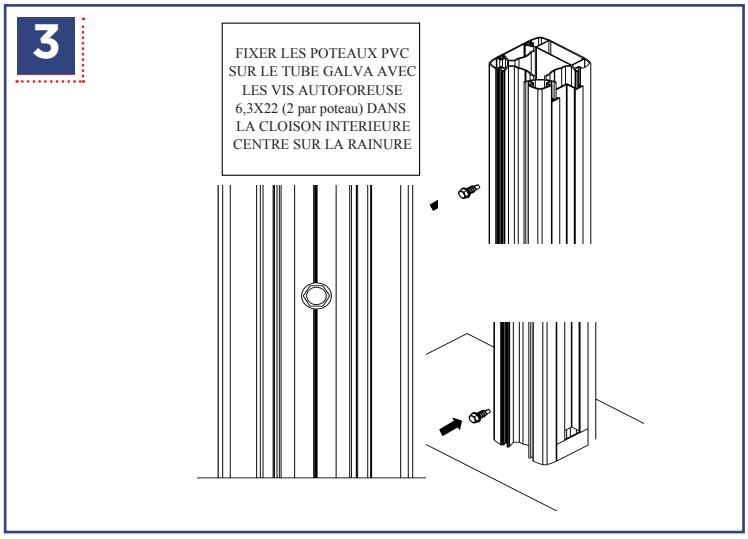

•Fixez les poteaux PVC.

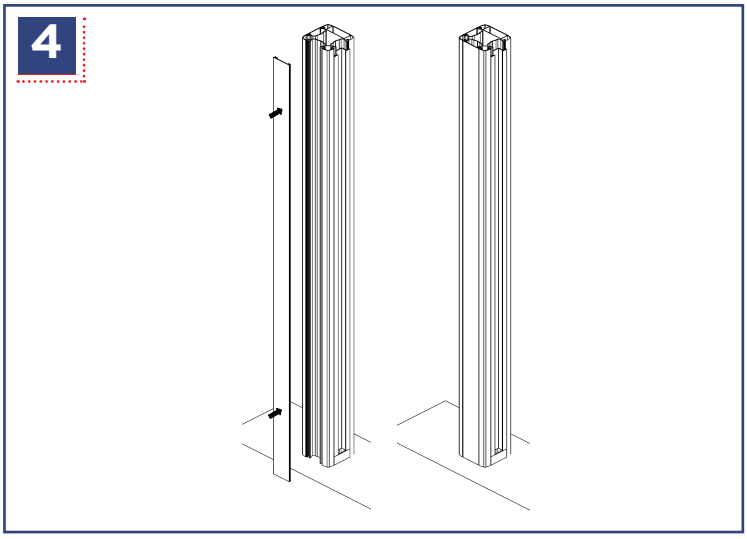

•Clipper les têtières intérieure

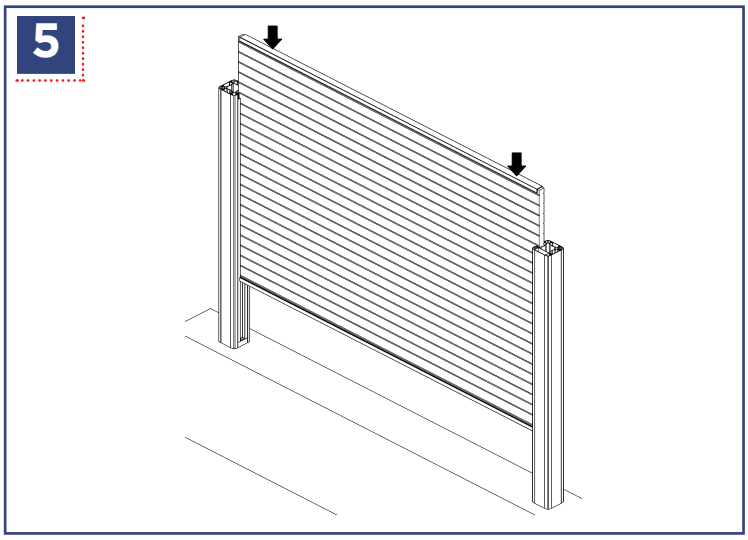

•Glisser les panneaux entre les poteaux.

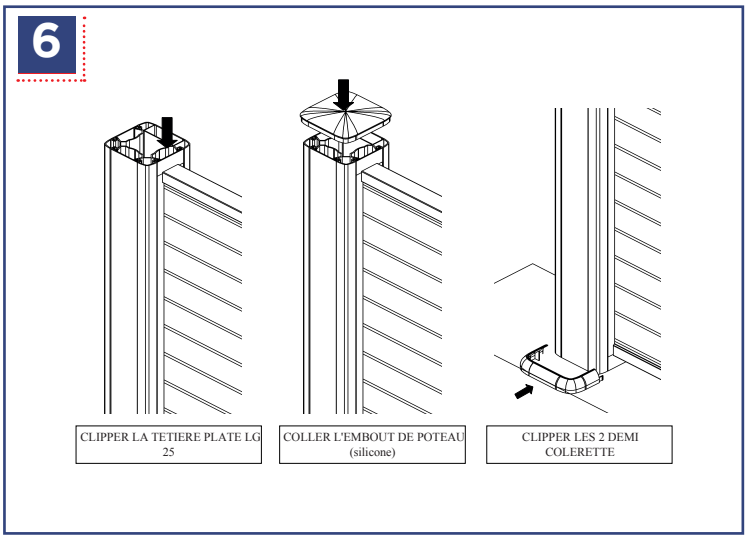

•Poser les pièces de finition.

SOLUTIONS
pour votre habitat

Retrouvez toutes nos notices sur notre site internet

dc-designconception.fr

0 892 681 310 Assistance technique 0.40€/min

sav@dcprod.fr

Dans un souci constant d'amélioration de la qualité, nous nous réservons le droit d'apporter toute modification technique à nos produits. Edition 06/2017