Notice de pose

Volet roulant

Mousticoffre

SOLUTIONS
pour votre habitat

LP 032 - 2001

LIRE LA NOTICE
AVANT UTILISATION

CONCEPTEUR & FABRICANT FRANÇAIS

Entretien | Pose | Utilisation

dc-designconception.fr

CONSIGNE DE SÉCURITÉ

Lire attentivement cette consigne et cette notice avant utilisation.

- Le volet roulant doit être montée conformément aux instructions décrites dans ce livret.

- Le non-respect des consignes d'installation peut engendrer de sérieux dommage corporel et matériel.

- L'installation ne peut être effectuée que par un professionnel, formé et habilité à cet effet.

- L'installation doit être effectuée selon les règles en vigueur. L'installateur doit s'assurer que les exigences des normes sont satisfaites lors de l'installation.

- Après installation, s'assurer du fonctionnement.

- Tout volet posé à plus de 4 mètres du sol doit avoir une accessibilité de l'intérieur.

- L'ensemble des pièces de la moustiquaire et du volet doit pouvoir être accessible pour une éventuelle opération de maintenance.

ENTRETIEN

Selon les préconisations de l'ADAL, l'aluminium doit être régulièrement entretenu. En fonction de l'environnement, il est capital d'entretenir régulièrement les installations selon les recommandations suivantes :

PRODUITS RECOMMANDÉS

- Nettoyants domestiques ou industriels à PH neutre
- Produits à vitres ou produits vaisselle à PH neutre

PRODUITS INTERDITS

- **Acides :** acétique, chlorydrique, nitrique, sulfurique
- **Bases :** lessive de soude, eau de Javel, ammoniaque
- **Oxydants** : eau oxygénée
- **Solvants organiques :**

- Acétone et dérivés (dissolvants)
- Alcools (ménager, à brûler, médical), isopropanol
- Essence et autres distillats du pétrole : White Spirit, gasoil, essence
- Nettoyants mastic et dégoudronnants (acétate de méthéléthyle)
- Produits anti-graffiti : solvants tels que dérivés du propylène glycol, ou de l'essence de térébenthine et leurs mélanges
- Nettoyants d'atelier pour aluminium ou le PVC : tensio-actifs et alcool

- **Poudre et crème à récurer :** Polish pour rénovation automobile ou pour rénovation thermo-laquage

Rénovation

Dans le cas d'un très fort encrassement dû à un manque d'entretien, il est fortement recommandé de pratiquer une opération de rénovation.

Attention : Le nettoyage des parties non lavées naturellement par les eaux de pluie doit s'effectuer plus fréquemment que celui des surfaces exposées.

Entretien des coulisses

L'intérieur des coulisses devra être nettoyé une fois par an pour éviter leur obstruction et ôter les salissures des joints.
Ce nettoyage périodique, réalisé adéquatement, élimine de la surface du volet les agents exogènes qui peuvent attaquer le recouvrement, l'aluminium et le PVC, en prolongeant la vie du volet et ses prestations esthétiques.

Zone à forte fréquentation et sollicitation
(entrée d'immeuble, devanture de magasin, etc.)
Nettoyage fréquent
(tous les 3 à 6 mois)

Zone urbaine, industrielle ou marine
Nettoyage semestriel

Zone rurale ou urbaine peu dense
Nettoyage annuel

Éclaté du système

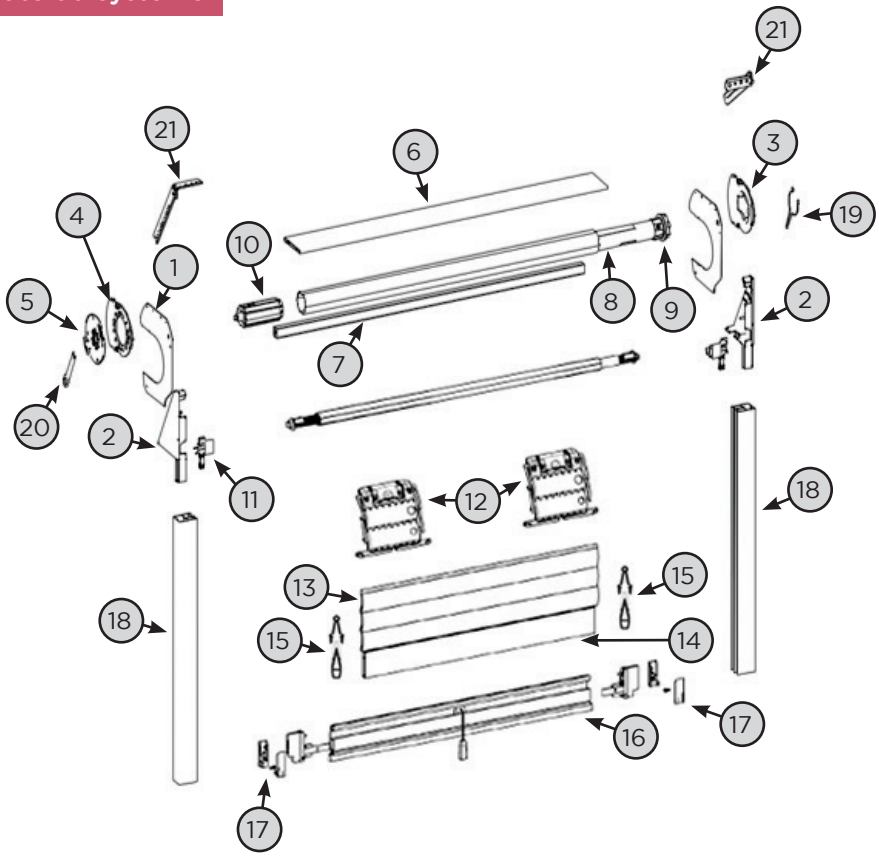

1 - Flasque Mousitpro I.C.T
2 - Joue Réno 160 coupé
3 - Tiroir côté moteur
4 - Tiroir opposé moteur
5 - Flasque
6 - Traverse
7 - Barre de butée
8 - Arbre de Ø 54
9 - Moteur
10 - Embout
11 - Tulipe
12 - Clicksur
13 - Tablier petite lame Alu
14 - Lame finale tablier 8x51
15 - Butée de lame finale
16 - L.F + toile moustiquaire
17 - Kit moustiquaire
18 - Coulisses moustiquaire
19 - Goupille d'arrêt
20 - Goupille
21 - Equerre de force

Procédure de pose

Mise en place de butée d'arrêt dans la double coulisse

1- Insérer la butée dans la chambre la plus étroite.

2- Aligner le bas de la butée avec le bas de la coulisse.

3- Fixer la butée avec la vis fournie.

4- Répéter l'opération pour chacune des coulisses.

Assemblage du volet et des coulisses :

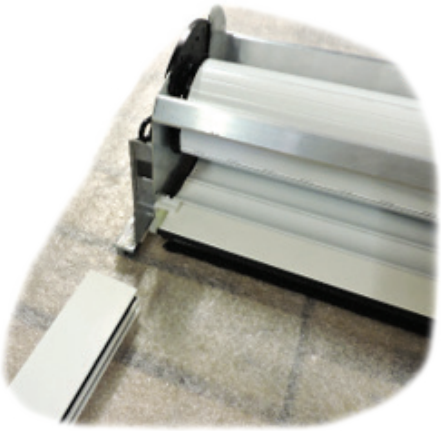

Engager les 2 coulisses dans les pattes des joues du coffre.

Vérification de la longueur des coulisses pour une pose dans coffre tunnel

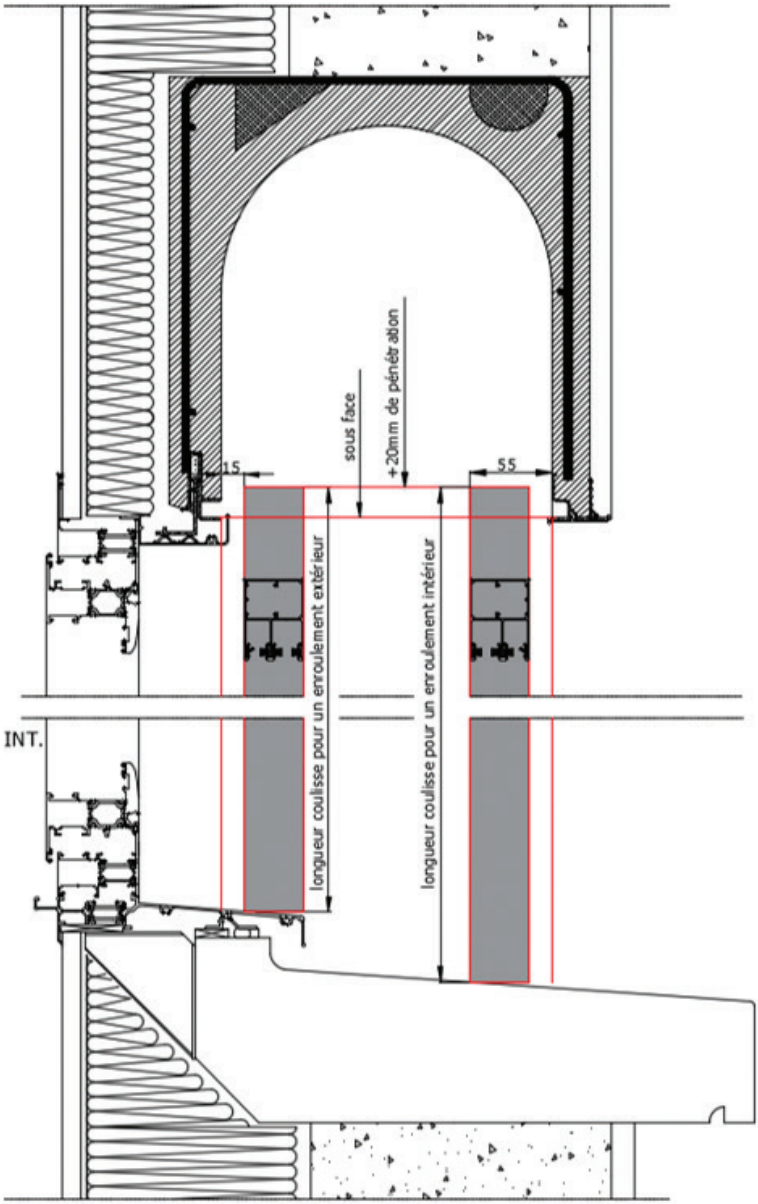

Vérification de la longueur des coulisses pour une pose traditionnelle

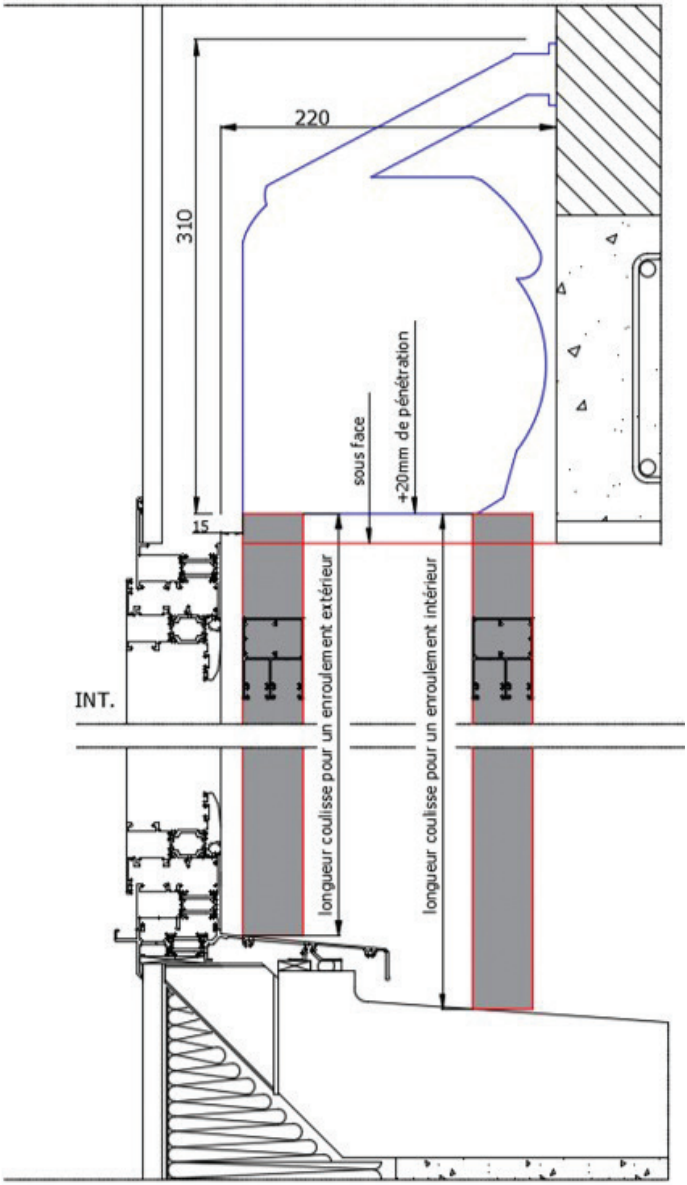

Vérification de la largeur du volet par rapport à la largeur du tableau

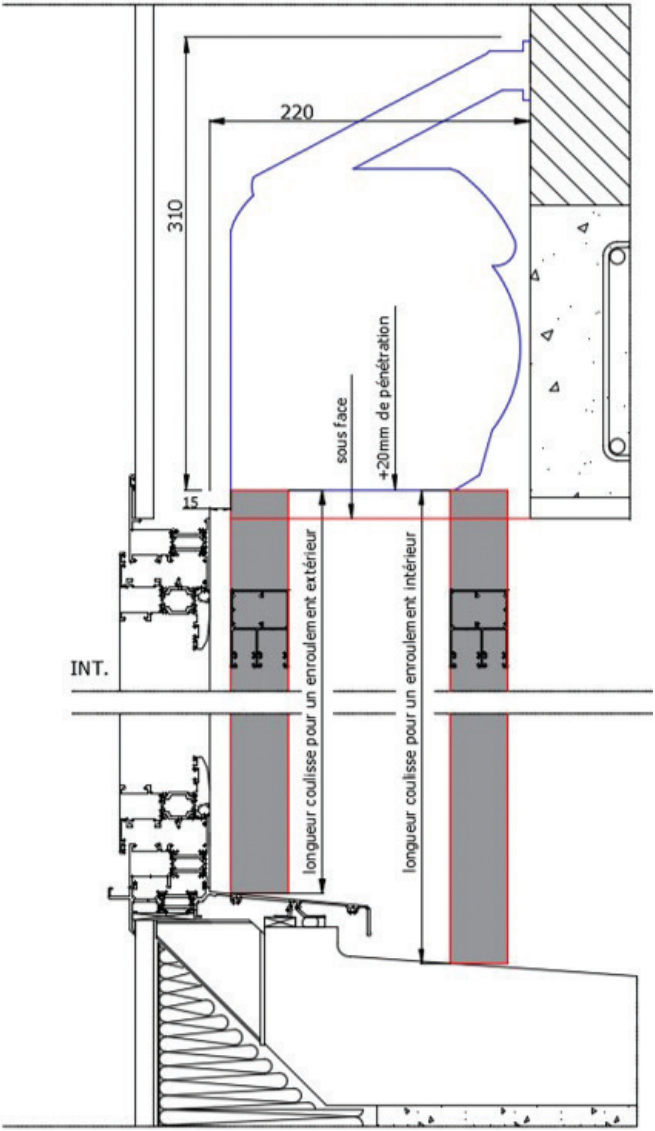

Passage du câble électrique dans le caisson

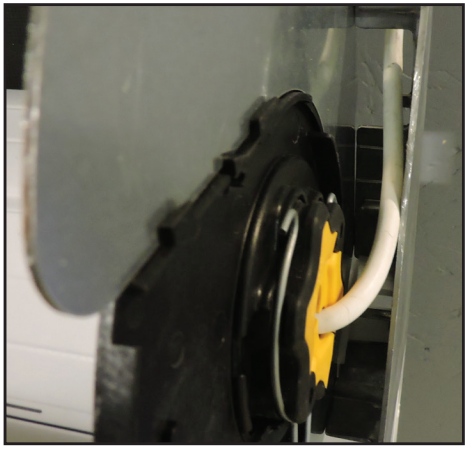

Pour faciliter le placement du volet dans le coffre tunnel, positionner le câble comme ceci ,entre la flasque et la joue.

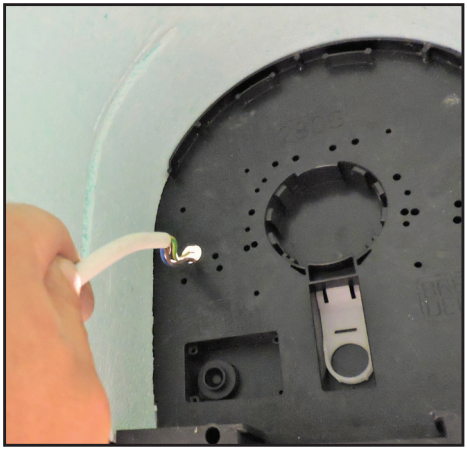

Percer la joue du coffre tunnel coté moteur du volet puis passer le câble.

Positionnement du volet dans un coffre tunnel

ETAPE 1

ETAPE 2

ETAPE 3

Vérification de la bonne hauteur du volet

Pour savoir si les coulisses sont à la bonne longueur et dans un coffre tunnel fournis par CG PRO, la flasque du MOUSTICOFFRE doit-être à environ 1 mm de la patte de sous face.

-Si la flasque force sur la patte de sous face = coulisses trop courtes

-Si il y a un jeu important entre la flasque et la patte de sous face = coulisses trop longues

Vérification du jeu entre la moustiquaire et le polystyrène du coffre

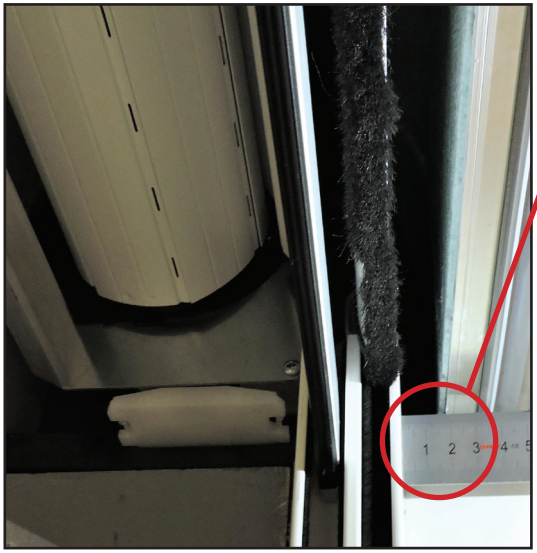

Vérifier l'espace de 15 mm impératif entre la coulisse et le polystyrène du coffre pour un bon fonctionnement de la moustiquaire.

Ce jeu de 15 mm permet que la moustiquaire ne frotte pas contre le polystyrène du coffre.

Pour une pose en « TRADI » le jeu de 15mm doit-être respecté (entre la coulisse et le mur).

Fixation des coulisses

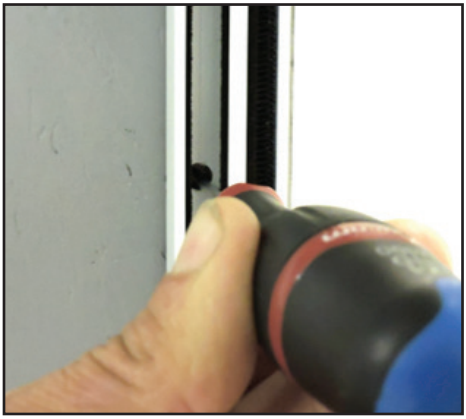

Vérifier l'aplomb de chaque coulisse avant de la fixer au mur ou sur les tapées.
Des trous de fixation sont usinés dans la partie volet de la coulisse

Fixation de la sous face (optionnelle suivant la pose)

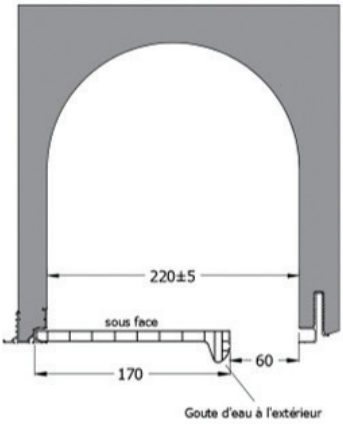

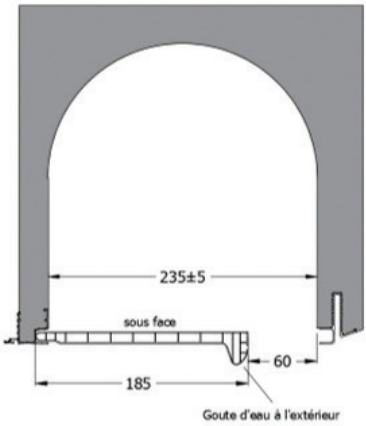

Dans le cas d'une pose dans un coffre tunnel, la sous face (qui est optionnelle) doit-être:
- de 170mm pour un intérieur de coffre de 220mm
- et de 185mm pour un intérieur de coffre de 235mm

CONSIGNES D'UTILISATION DU VOLET ROULANT OU MOUSTIQUAIRE (Destinées à l'utilisateur final)

Cette partie est réservée aux utilisateurs et leur permet d'utiliser leur volet roulant en connaissance des consignes de fonctionnement et de sécurité.
En cas de doute, contacter le numéro situé en dernière page.

PRÉCAUTIONS GÉNÉRALES DE SÉCURITÉ

• Placer les télécommandes hors de portée des enfants.
• Surveiller le volet roulant lorsqu'il est en mouvement et éloigner les objets ou personnes jusqu'à sa fermeture
• En cas de vent fort, il est conseillé de laisser le volet complètement ouvert (fenêtre fermée)
• Ne jamais forcer à l'ouverture ou la fermeture du volet (en cas de gel, ne pas insister et attendre le dégel)
• N'apporter aucune modification électrique ou mécanique au volet roulant, au risque de compromettre la sécurité des utilisateurs.
• Contacter votre installateur ou le fabricant en cas de panne ou de dysfonctionnement.

UTILISATION DES VOLETS ROULANTS À MANŒUVRE MANUELLE

• Manœuvre par Tringle Oscillante
-Afin d'ouvrir le volet roulant, tourner la manivelle jusqu'à l'arrêt du tablier en position haute (ne pas forcer une fois le tablier bloqué)
-Afin de fermer le volet roulant, tourner la manivelle dans l'autre sens jusqu'à ce que le tablier s'arrête en position basse (ne pas forcer après son blocage)
Idéal: Manœuvrer la manivelle avec un angle proche de 30°

• Manœuvre par Sangle/Cordon
-Afin d'ouvrir le volet roulant, tirer sur la sangle ou le cordon jusqu'à l'arrêt du tablier en position haute (la sangle s'enroule dans l'enrouleur)
-Afin de fermer le volet roulant, pousser la sangle vers le haut jusqu'à ce que le tablier s'arrête en position basse (la sangle s'enroule dans le caisson ou le coffre)
Remarque : Manipuler la sangle avec précaution pour éviter son usure prématurée

• Manœuvre par Tirage Direct
-Pour fermer le volet : tirer sur la poignée (avec la main ou avec le bâton de tirage), le placer en position basse et fermer les verrous latéraux (et/ou fermer à clé si présence d'un barillet).
-Pour ouvrir le volet: déverrouiller les verrous et /ou le barillet et remonter le tablier en le maintenant (ou non) jusqu'à ce qu'il se bloque.
Remarque : pas de position intermédiaire possible

• Cas de la moustiquaire
-Pour fermer la moustiquaire, tirer sur la lame finale grâce aux poignées ou à la ficelle. Saisir la lame finale avec les 2 mains et la tirer jusqu'en bas. Avec un léger mouvement de poussée, bloquer la lame finale dans ses butées basses.
-Pour ouvrir la moustiquaire, en appliquant une pression sur la lame finale, ramener la vers l'avant pour la libérer de ses butées, puis laisser la remonter.
Il faut l'aider à remonter jusqu'à sa butée haute.

UTILISATION DES VOLETS ROULANTS À MANŒUVRE MOTORISÉE

La description de l'utilisation est valable pour des volets roulants préalablement réglés par un installateur professionnel.

Qu'il s'agisse d'un inverseur filaire ou d'un émetteur radio,

-Afin d'ouvrir le volet roulant, appuyer brièvement sur la touche montée => le volet roulant s'arrête automatiquement en position haute
-Afin de fermer le volet roulant, appuyer brièvement sur la touche descente => le volet roulant s'arrête automatiquement en position basse
-Afin d'arrêter le volet roulant dans une position intermédiaire, appuyer sur la touche stop ou placer le bouton poussoir en position milieu/STOP (sur certains inverseurs filaires)

En cas d'arrêt sur un obstacle, remonter le volet roulant en position haute et enlever l'obstacle. Faire faire au volet 3 cycles d'ouverture / fermeture ensuite.

En cas de gel, ne pas forcer l'ouverture du volet roulant et attendre le dégel pour ouvrir le volet.

Pour les volets roulants Radio, les émetteurs muraux ou les télécommandes portatives individuelles ont une portée limitée à 15 m en champ libre.

UTILISATION DE LA MANŒUVRE DE SECOURS (OPTIONNEL)

-En cas de nécessité = panne d'électricité, se munir de la tringle équipée d'un crochet.
-Placer le crochet dans la boucle et suivre les instructions de manœuvre par tringle oscillante.

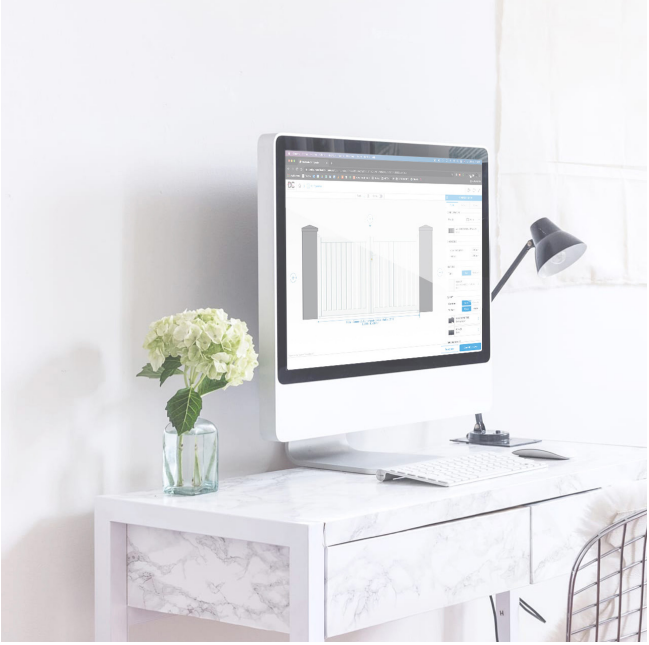

Retrouvez toutes nos notices sur
notre site internet

dc-designconception.fr

0 892 681 310 Assistance technique
0.40€/min

sav@dcprod.fr

SOLUTIONS
pour votre habitat

CG·Pro

dc-designconception.fr

Dans un souci constant d'amélioration de la qualité, nous nous réservons le droit d'apporter toute modification technique à nos produits.

Edition 01/2020 - LP 032