Notice de pose porte de garage

Gamme sectionnelle Home 0

SOLUTIONS
pour votre habitat

LIRE LA NOTICE AVANT UTILISATION

LP 077 - 2007

CONCEPTEUR & FABRICANT FRANÇAIS

Assemblage

dc-designconception.fr

SOMMAIRE

1.Symboles ..... page 3

2.Directives ..... page 3

3.Aperçu du système..... page 4

4.Element de structure fournis ..... page 5

5.Outils ..... page 6

6.Instruction d'assemblage ..... page 7

1. Symboles

Danger / attention

A examiner / vérifier

Consultez le manuel

Étape obligatoire

Étape facultative

ATTENTION, fixation mural non fournis

2. Directives

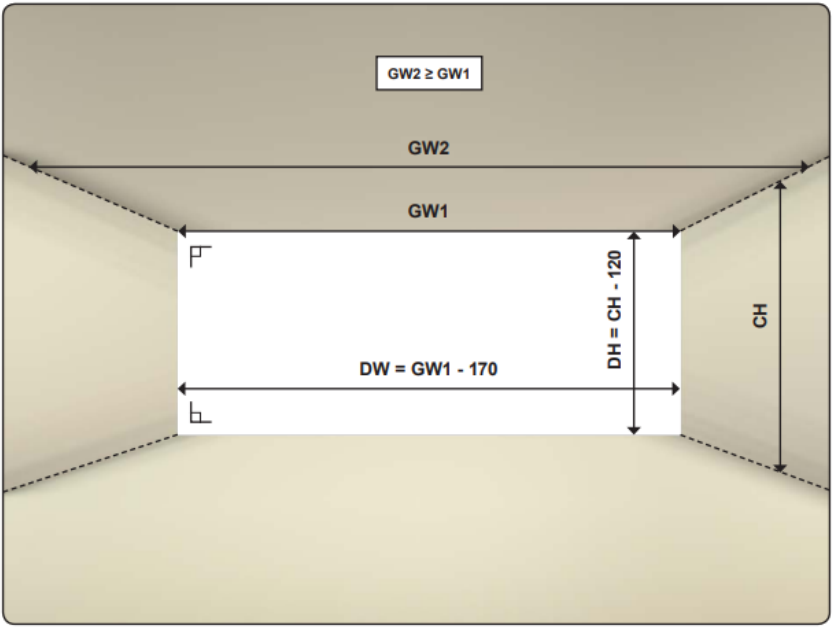

DH	Hauteur de baie livre
DW	Largeur de baie libre
CH	Hauteur
GW	Largeur de garage

3. Aperçu du système

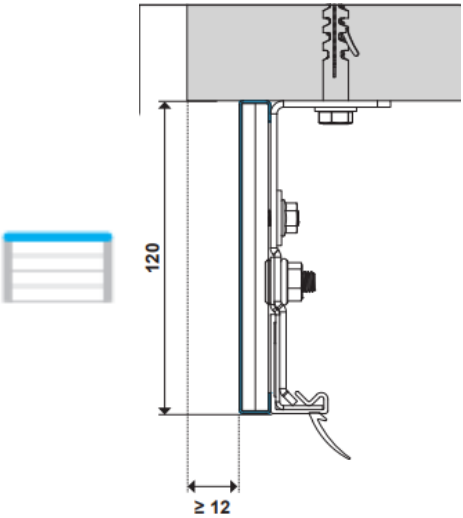

220041

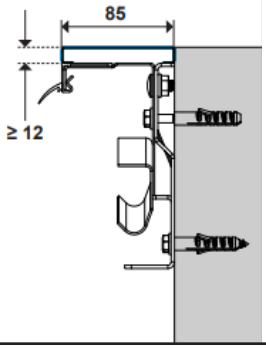

220040

GW2 ≥ GW1

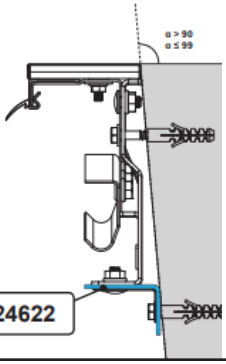

24622

4. Élément de structure fournis

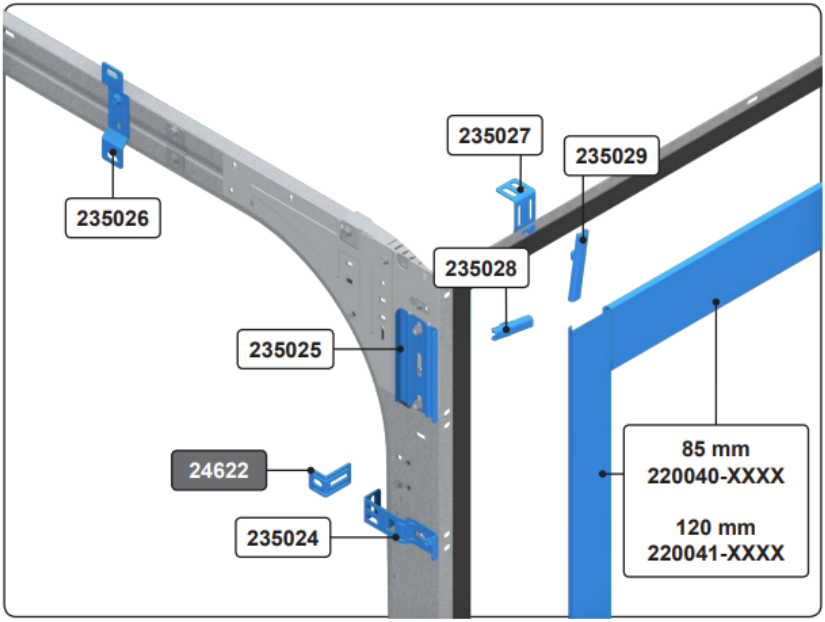

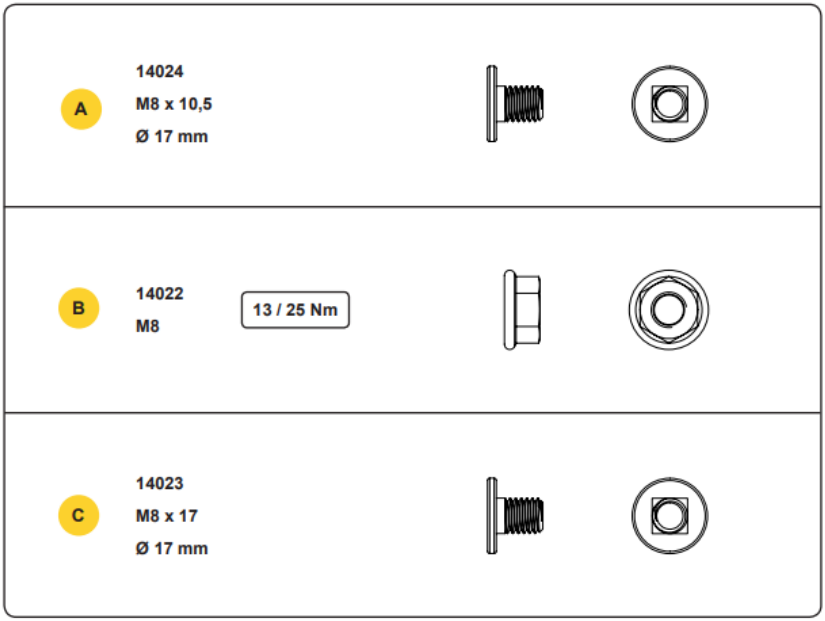

5. Outils

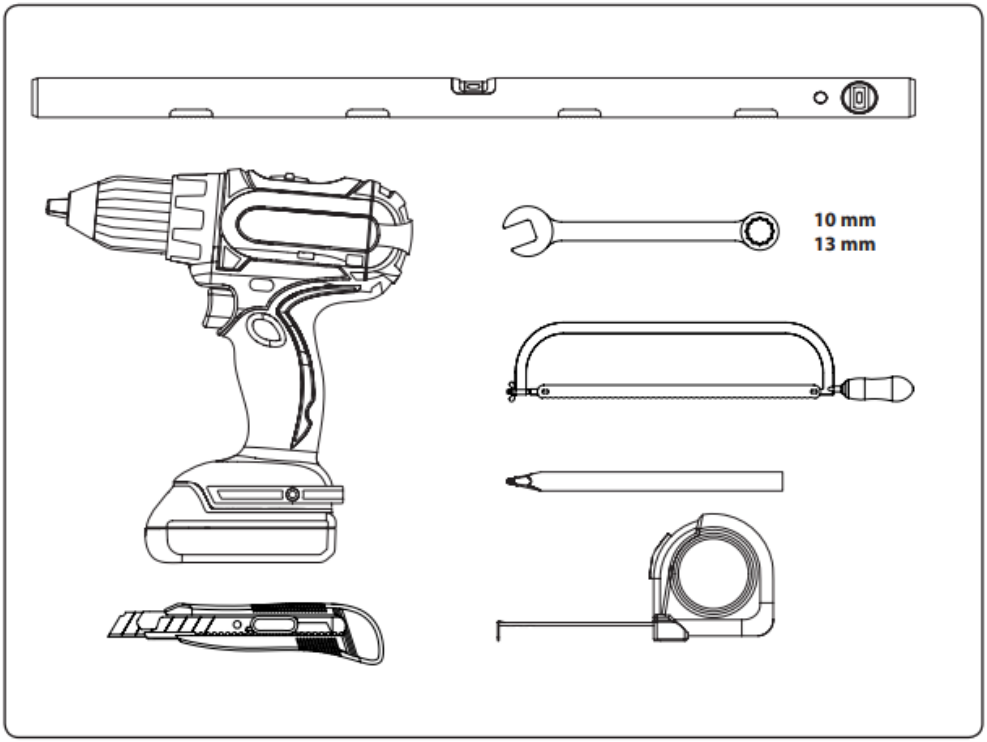

6. Instruction d'assemblage

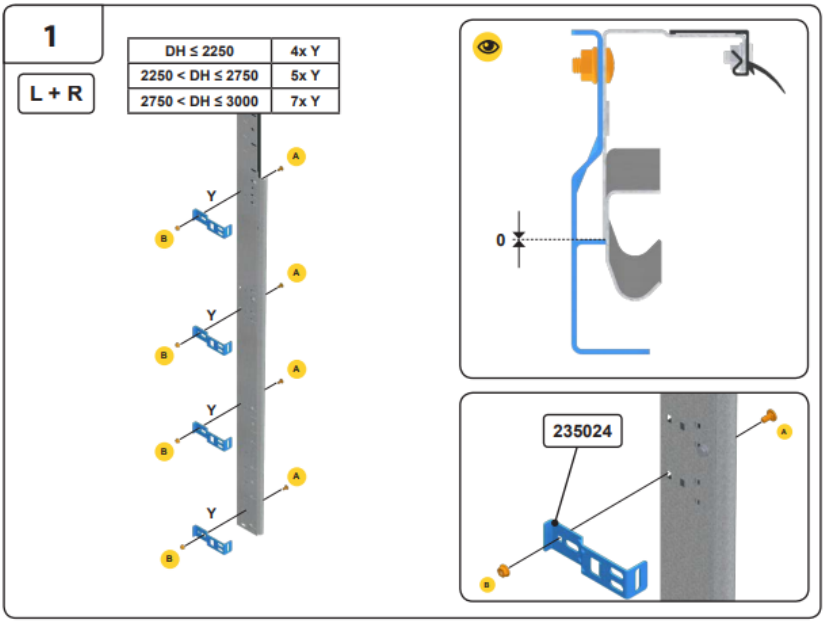

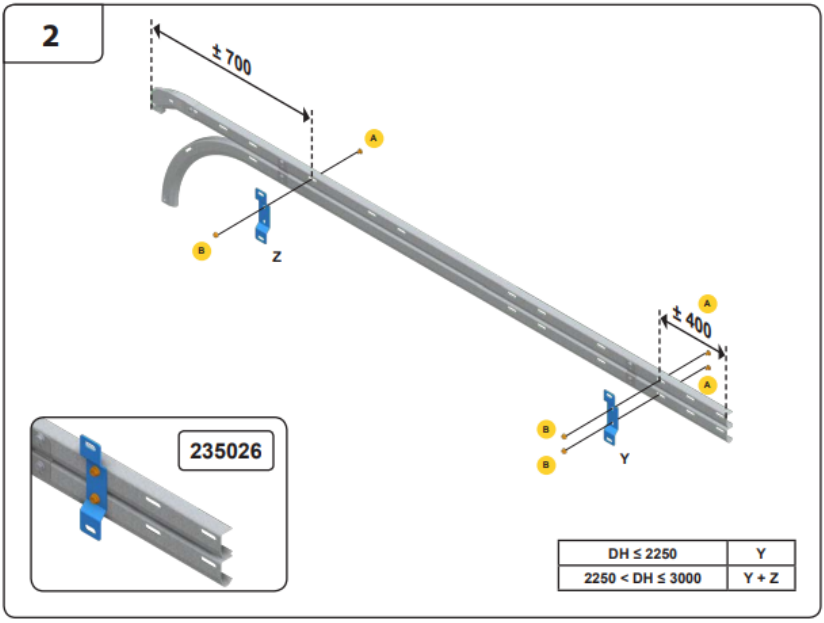

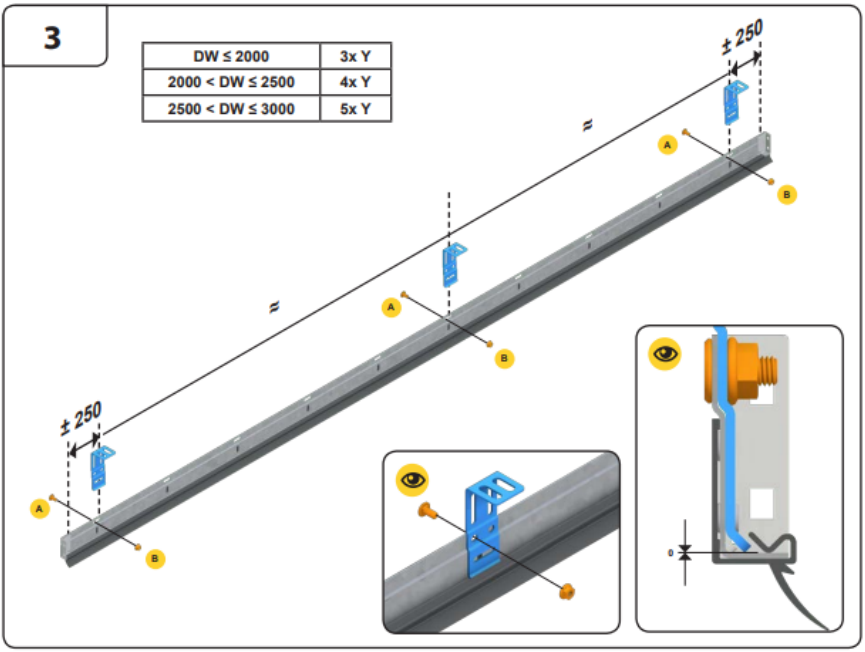
3
DW ≤ 2000 | 3x Y
2000 < DW ≤ 2500 | 4x Y
2500 < DW ≤ 3000 | 5x Y
± 250
≈
A
B

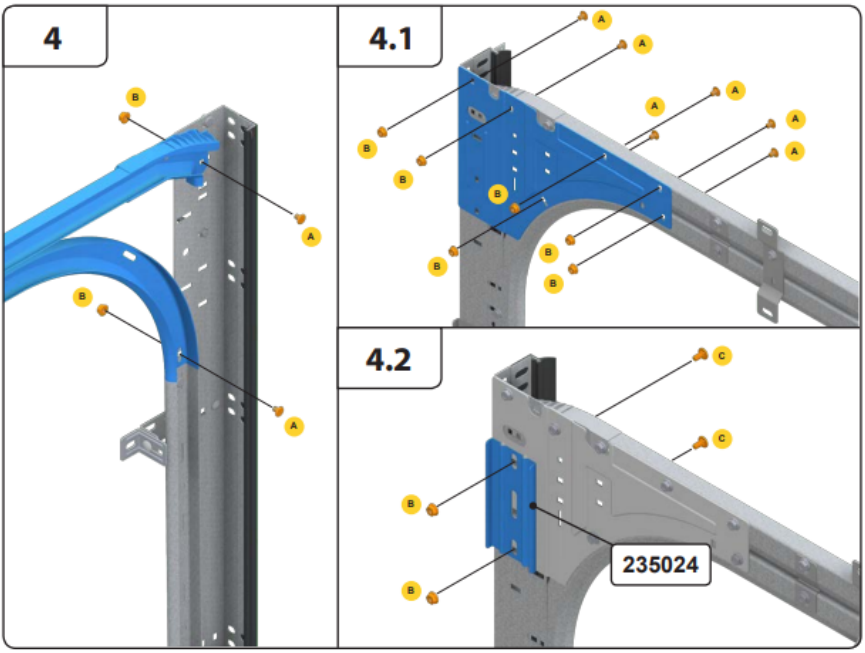
4
4.1
4.2
A
B
C
235024

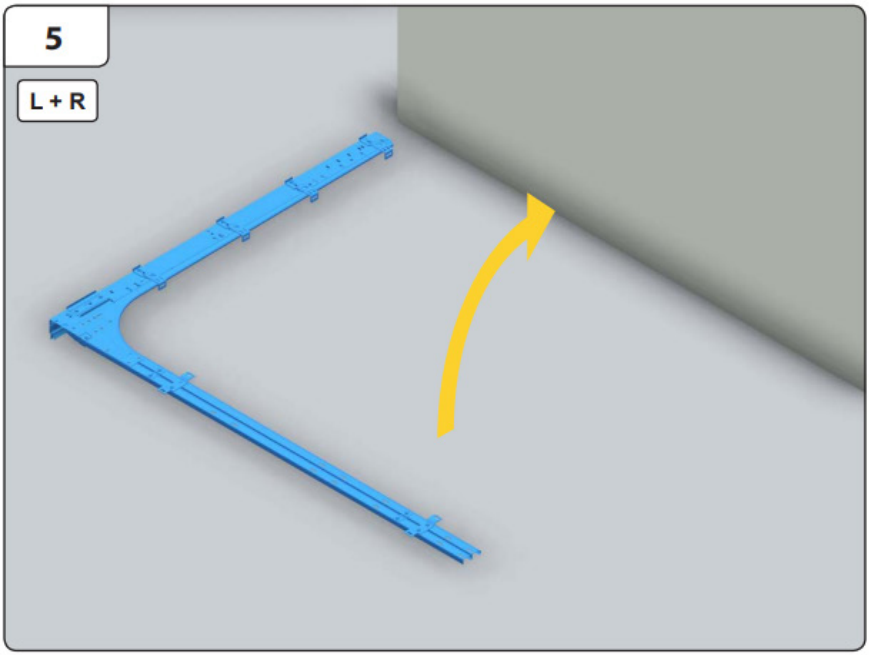
5
L + R

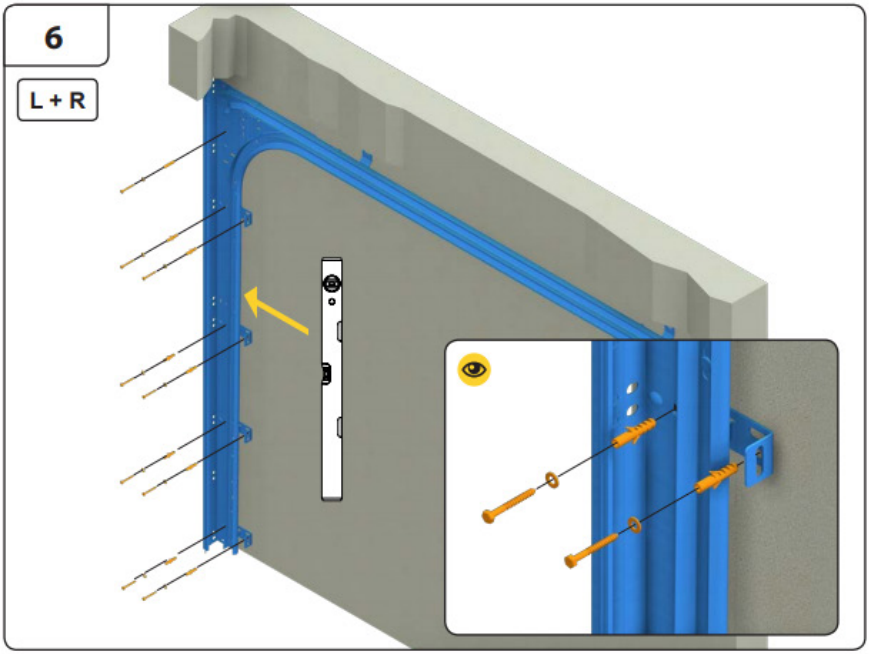
6
L + R

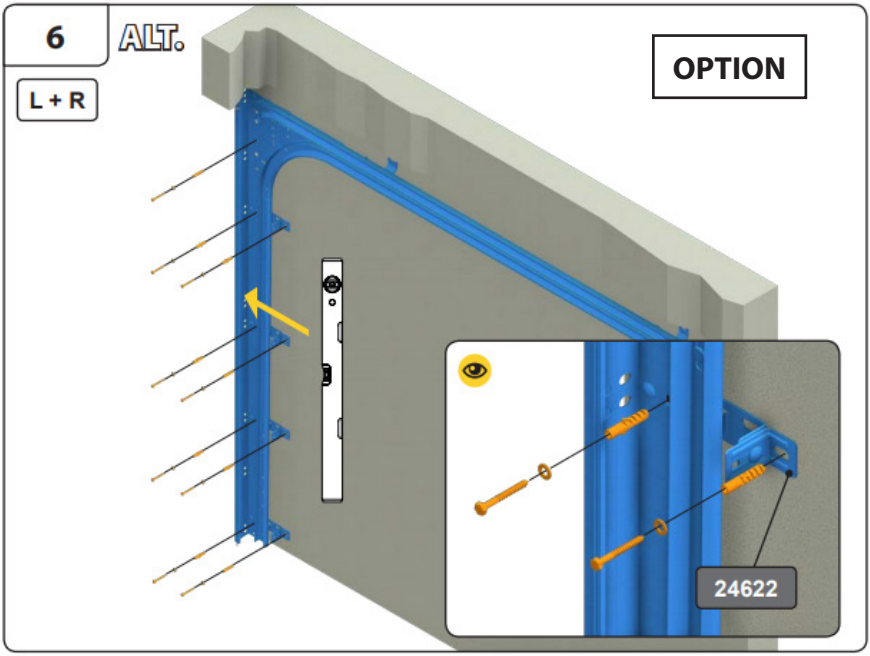
6
ALT.
L + R
OPTION
24622

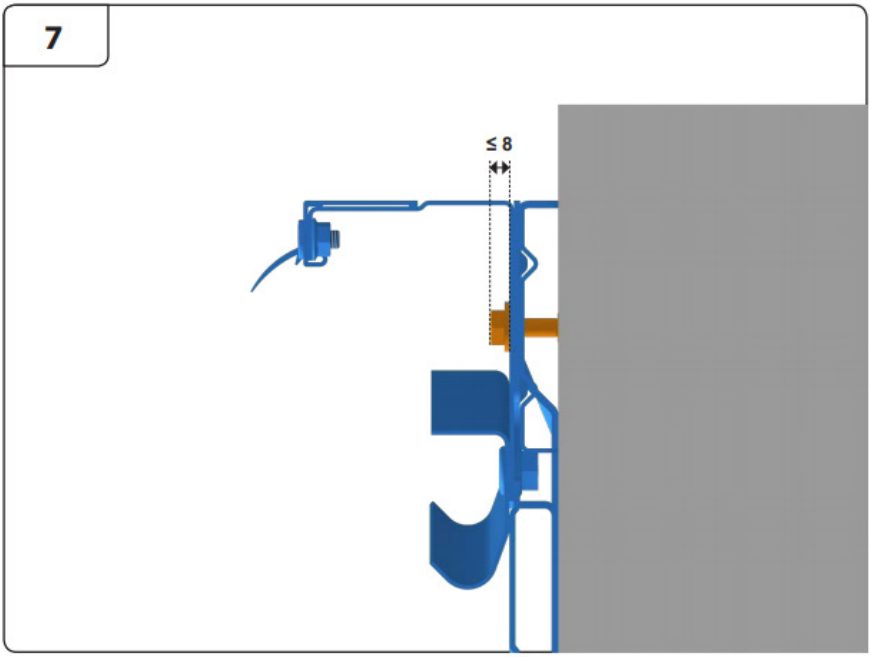
7
≤ 8

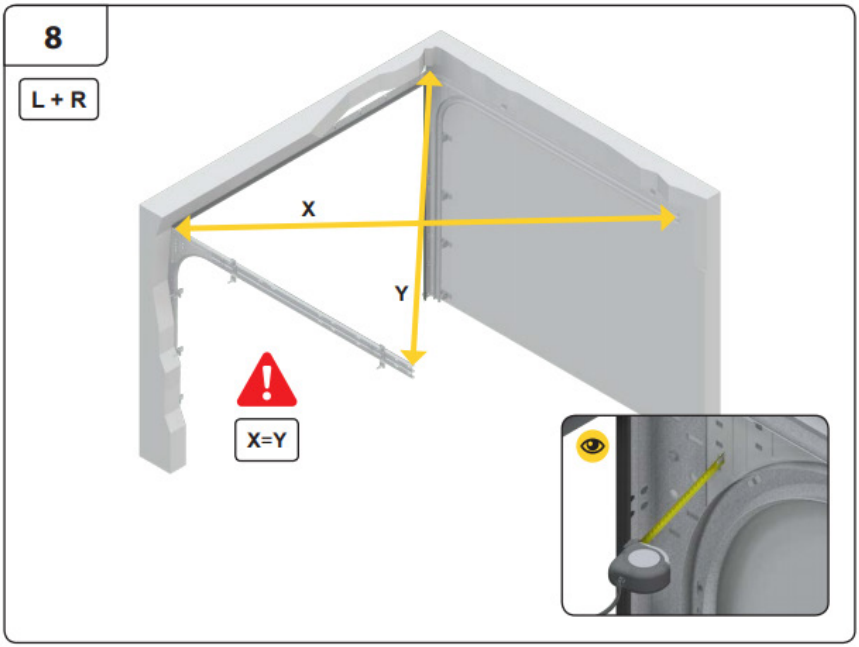
8
L + R
X
Y
X=Y

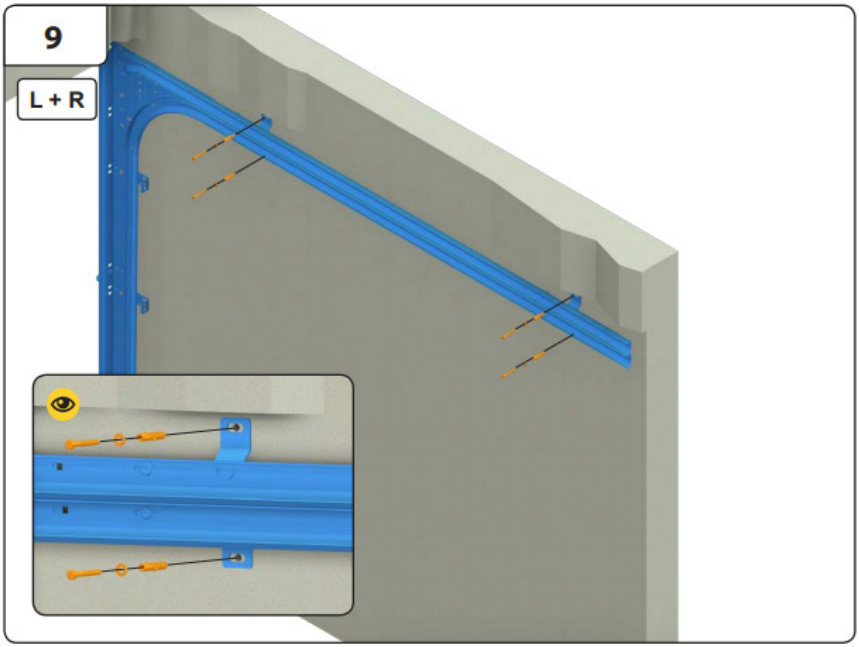
9
L + R

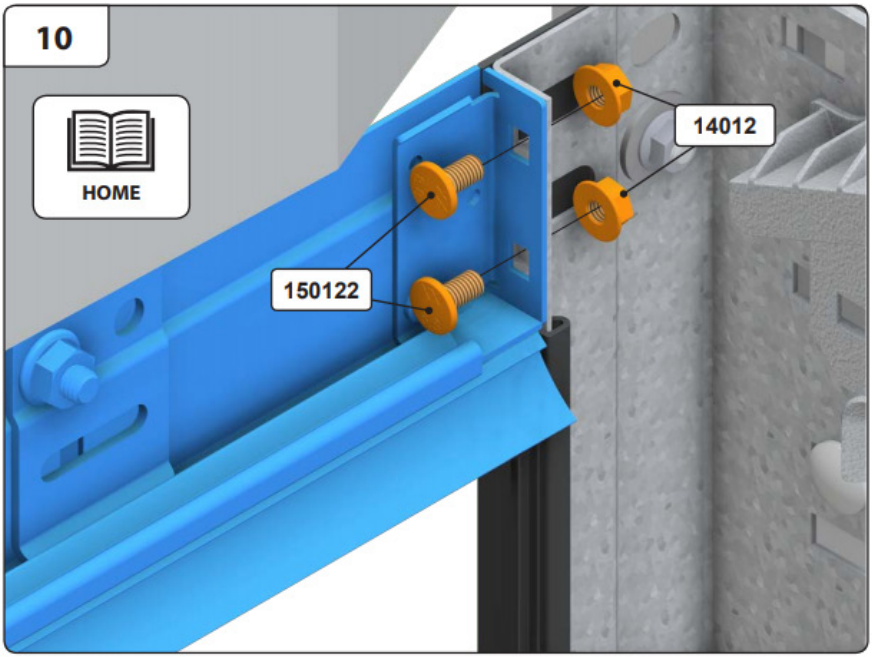
10
HOME
14012
150122

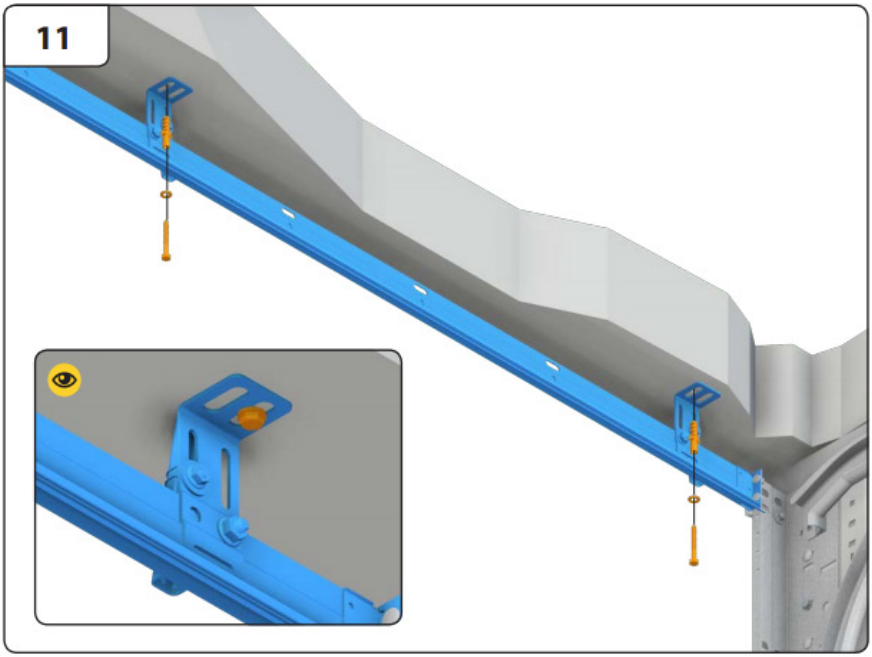
11

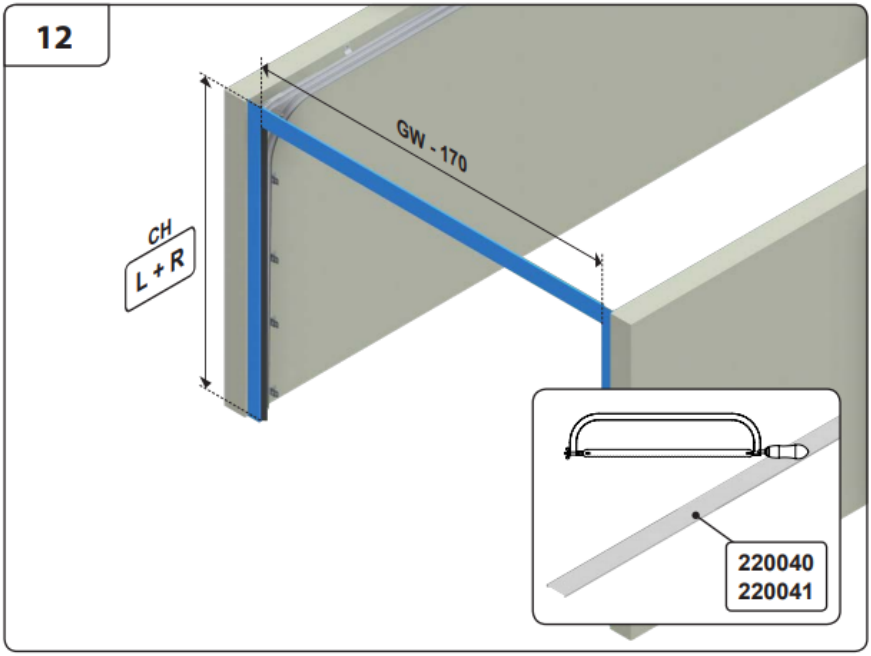
12
GW - 170
CH
L + R
220040
220041

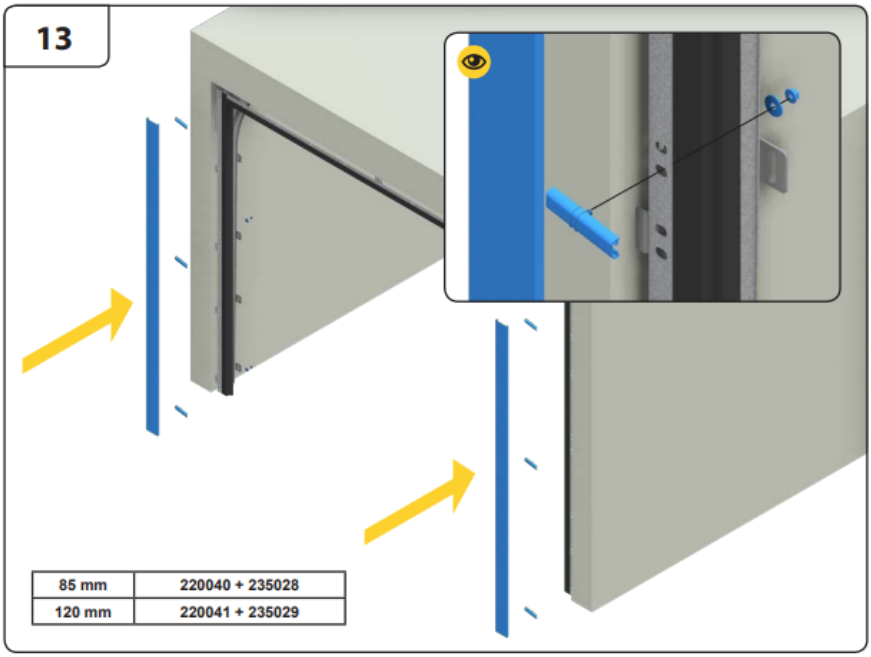
13
85 mm
220040 + 235028
120 mm
220041 + 235029

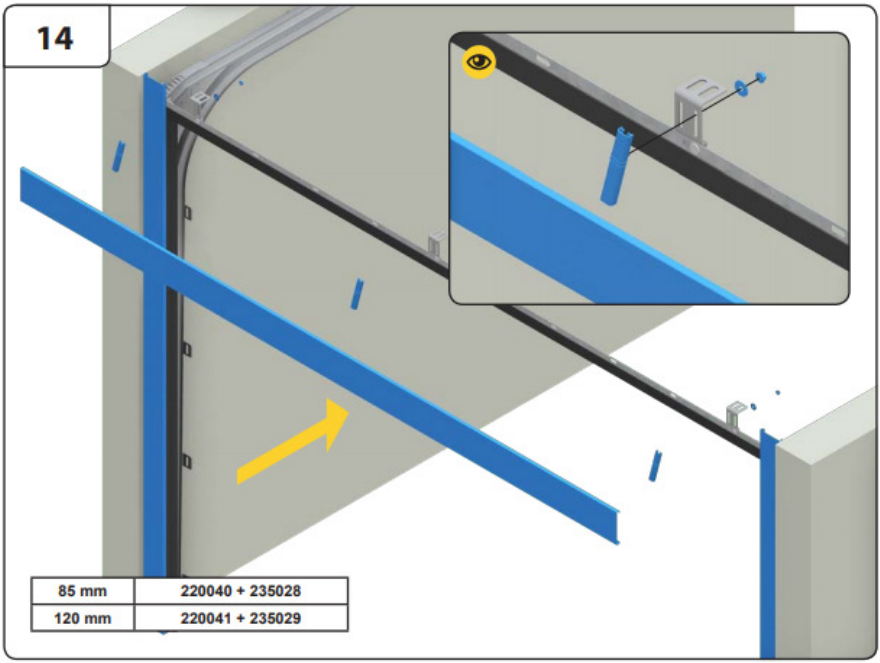
14
85 mm
220040 + 235028
120 mm
220041 + 235029

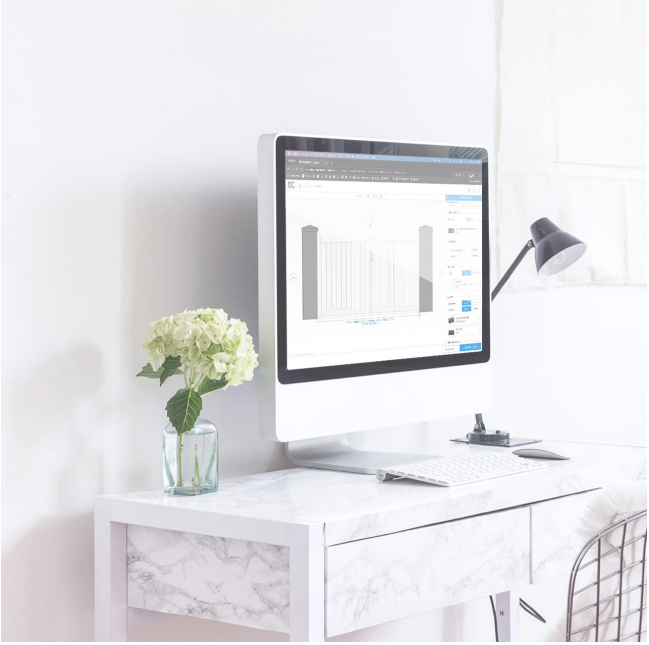

Retrouvez toutes nos notices sur
notre site internet

dc-designconception.fr

0 892 681 310 Assistance technique
0.40€/min

sav@dcprod.fr

SOLUTIONS
pour votre habitat

CG·Pro

dc-designconception.fr

Dans un souci constant d'amélioration de la qualité, nous nous réservons le droit d'apporter toute modification technique à nos produits.

Edition 07/2020 - CGP LP_077