Notice de pose

Volet battant à cadre et précadre

PVC/ALU

SOLUTIONS
pour votre habitat

50_CS-CM-20.06

CONCEPTEUR & FABRICANT FRANÇAIS

Notice | Entretien

LEXIQUE

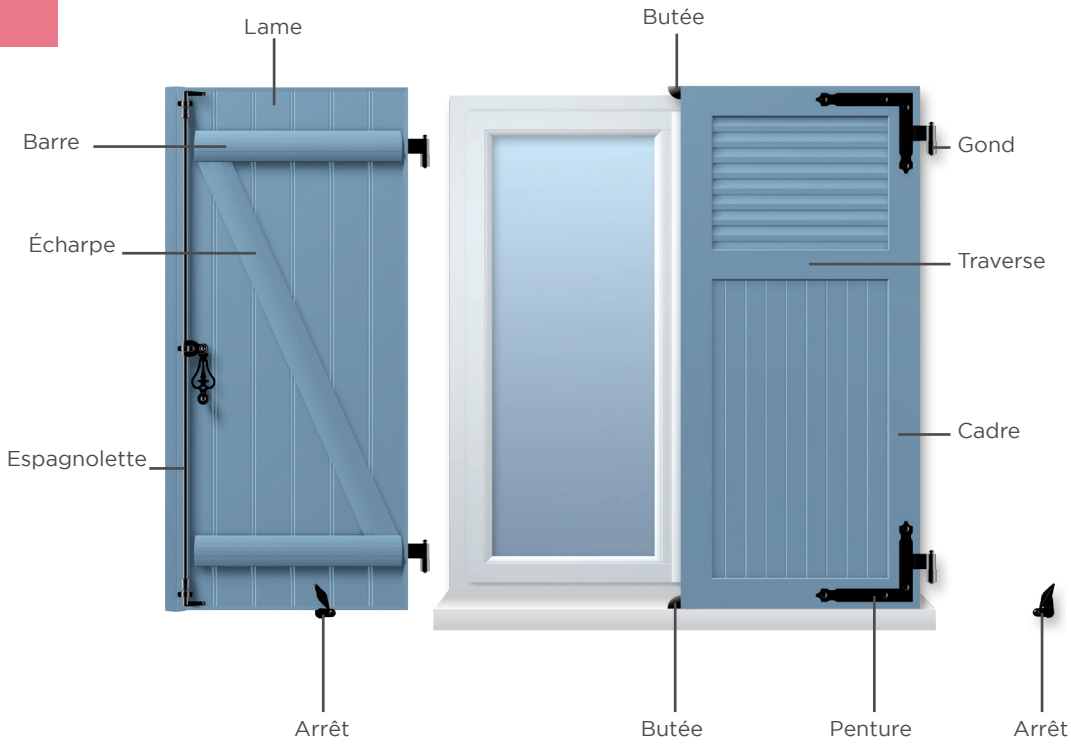

- **La responsabilité du fabricant ne sera pas engagée si le montage n'est pas effectué correctement.**
- **Le montage doit obligatoirement être effectué par des monteurs qualifiés.**
- **Prière de lire attentivement la notice de pose avant le montage.**

SOMMAIRE

LEXIQUE TECHNIQUE ..... p. 02

DÉBALLAGE ..... p. 04

LES TYPES DE MONTAGES ..... p. 05

CONSEILS DE POSE :

- Jeu déduit en fabrication p.06

LES NOTICES DE POSE :

1 - Les gonds :

a) Pose de gonds chimique et tirefond pour volet ferrage posé p.07
b) Pose de gonds sur tableau pour volet ferrage posé p.08
c) Pose de gonds à scellement pour volet ferrage posé p.09
d) Pose de gonds sur plaque sur façade pour volet ferrage posé p.10
e) Pose de gonds façade pour volet ferrage posé p.11

2 - Les pentures :

a) Positions des penture équerre sur volet à cadre p.12
b) Pose de penture équerre réglable sur volet à cadre p.13
c) Pose de penture équerre fixe sur volet à cadre p.14
d) Pose du Té réglable sur volet à cadre p.15
e) Pose du Té fixe sur volet à cadre p.16
f) Pose charnière fixe sur volet à cadre p.17

3 - Les systèmes de fermeture :

a) Fixation de l'espagnolette p.18
b) Fixation du collier de la poignée et du fléau p.20
c) Fixation du collier de la poignée autobloquante et du fléau p.21
d) Pose du verrou SDO p.22
e) Position dardennes p.23

4 - Les arrêts :

a) Pose de l'arrêt marseillais p.24
b) Pose de l'arrêt automatique p.25

5 - Le précadre :

- Pose du précadre 3 côtés p.26

RECOMMANDATIONS D'ENTRETIEN : ..... p. 29

DÉBALLAGE

ATTENTION: Pour éviter d'endommager vos volets lors de l'ouverture, coupez l'emballage au niveau des mousses.

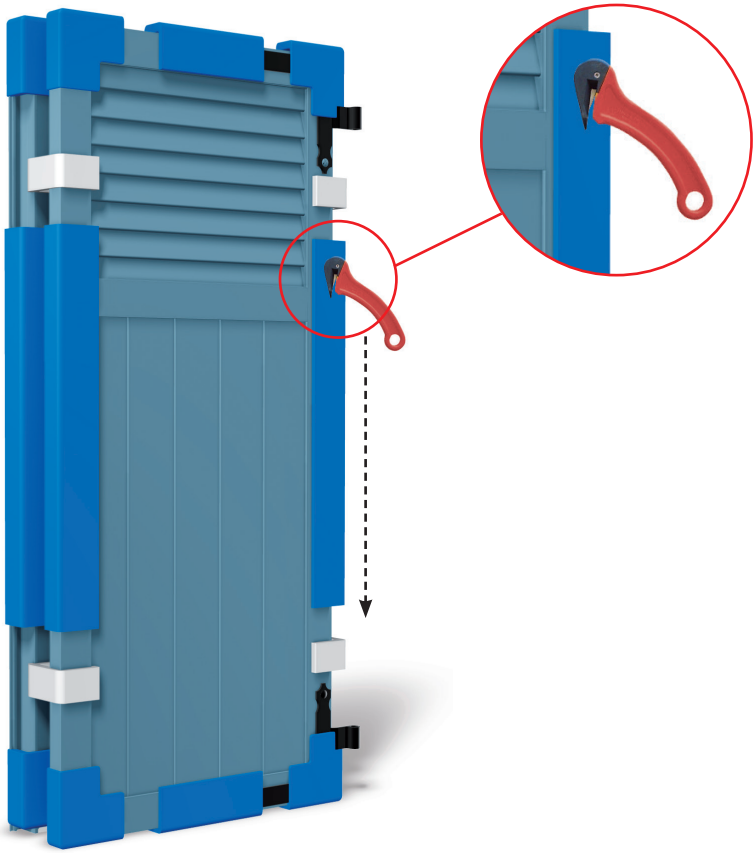

Pensez à déballer les volets lors de la réception pour éviter tout risque de dilatation.

LES TYPES DE MONTAGES

- Voici quelques exemples :

1 vantail unique
(à droite ou à gauche)

2 vantaux
(à droite ou à gauche)

2 vantaux repliables
(à droite ou à gauche)

3 vantaux
(2 repliables et 1 côté opposé)

4 vantaux
(2 repliables de chaque côté)

CONSEILS DE POSE STANDARD

JEU DÉDUIT EN FABRICATION

	À partir de cotes maçonnerie		À partir de cotes menuiserie (fenêtre)		À partir de cotes menuiserie (porte fenêtre)	
	Sur hauteur	Sur largeur	Sur hauteur	Sur largeur	Sur hauteur	Sur largeur
1 Vantail	-9 mm	- 10 mm	+ 30 mm	- 10 mm	+ 40 mm	- 10 mm
2 Vantaux	-9 mm	- 16 mm	+ 30 mm	- 16 mm	+ 40 mm	- 16 mm
3 Vantaux	-9 mm	- 18 mm	+ 30 mm	- 18 mm	+ 40 mm	- 18 mm
4 Vantaux	-9 mm	- 20 mm	+ 30 mm	- 20 mm	+ 40 mm	- 20 mm
2 Vantaux repliables	-9 mm	- 12 mm	+ 30 mm	- 12 mm	+ 40 mm	- 12 mm

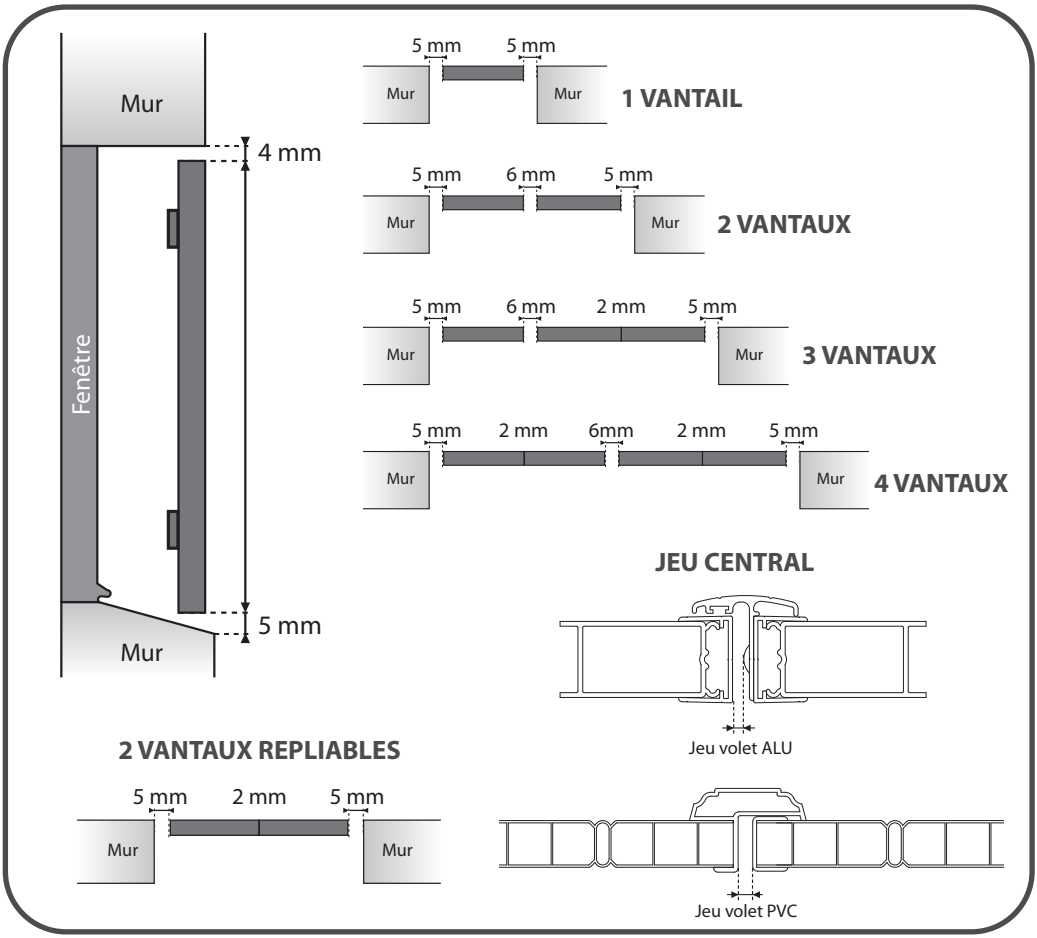

LES NOTICES DE POSE

1 -LES GONDS

a) POSE DE GONDS CHIMIQUE ET TIREFOND

pour volet ferrage posé

1

Présenter et caler les volets à l'aide de cales plastiques dans le tableau (voir jeux préconisés p. 06)

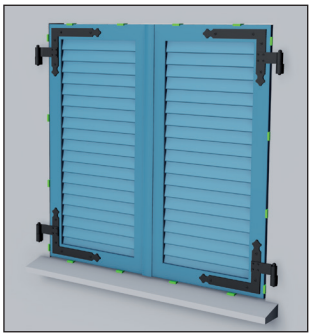

2

Positionner le gabarit de percage de gond **(fourni en option).**

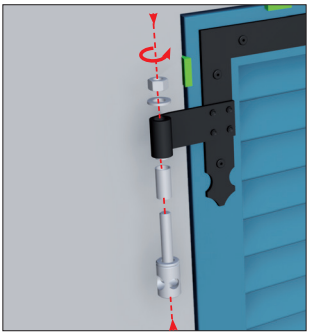

3

Percer le mur à travers le gabarit **(fourni en option).**

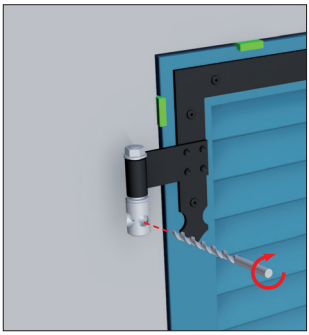

4

Utiliser des fixations appropriées au mur.

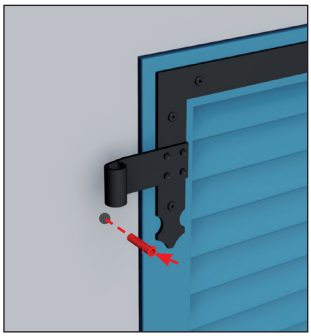

5

Enlever les volets.

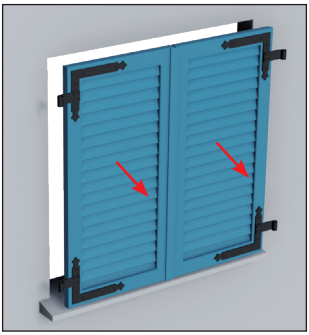

6

Visser le gond tirefond (ou sceller le gond chimique).
Repositionner les volets sur les gonds.

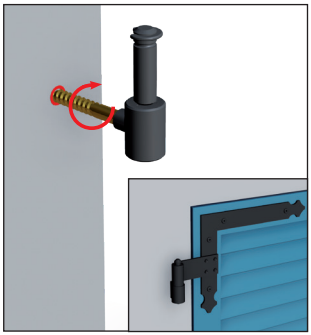

b) POSE DE GONDS SUR TABLEAU

pour volet ferrage posé

1

Présenter et caler les volets à l'aide de cales plastiques dans le tableau (voir jeux préconisés p. 06)

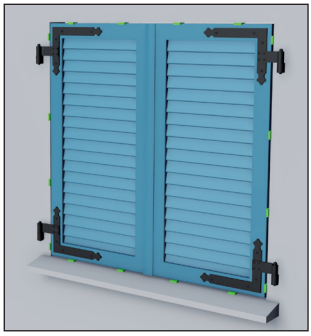

2

Positionner le gond + axe sous la penture.

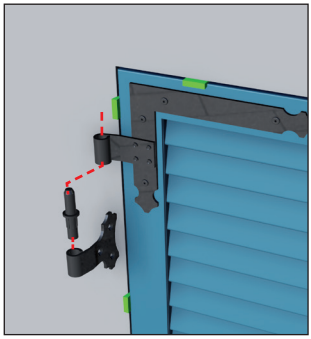

3

Maintenir le gond en position.

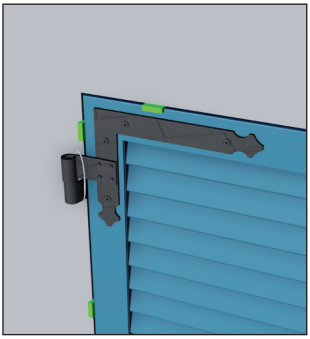

4

Repérer les positions des trous de fixation.

5

Percer le tableau.

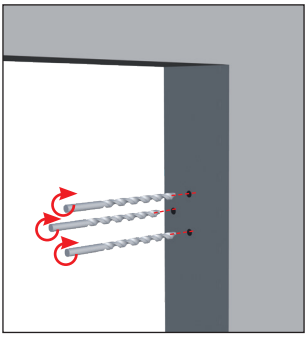

6

Utiliser des fixations appropriées au mur.

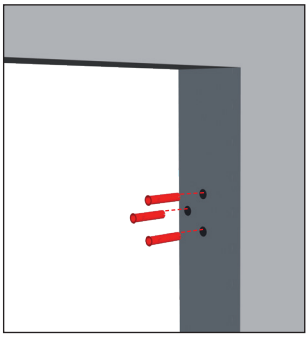

7

Fixer le gond à l'aide des vis têtes fraisées.

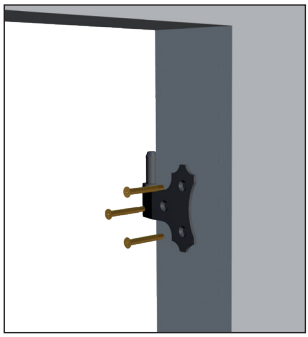

8

Repositionner les volets sur les gonds.

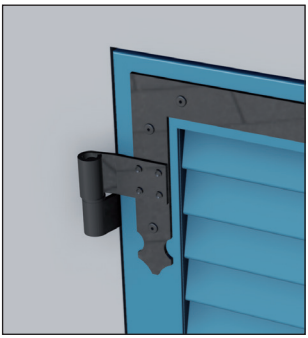

c) POSE DE GONDS À SCELLEMENT

pour volet ferrage posé

1

Présenter et caler les volets à l'aide de cales plastiques dans le tableau (voir jeux préconisés p. 06)

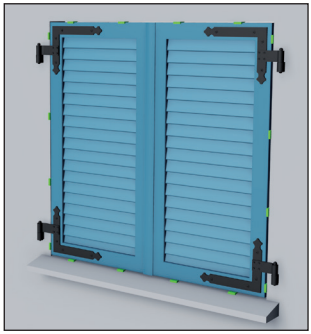

2

Positionner le gond sous la penture et le maintenir en position.

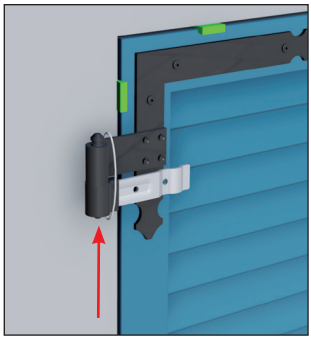

3

Traçer l'emplacement du gond sur le mur.

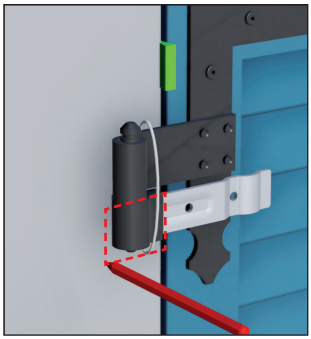

4

Creuser le mur d'une profondeur nécessaire à enfoncer le gond.

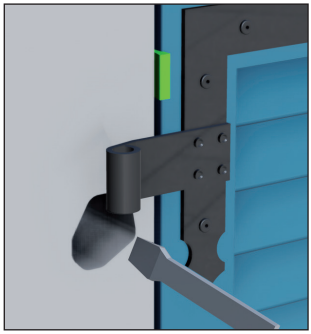

5

Sceller le gond et laisser attaché jusqu'au séchage.

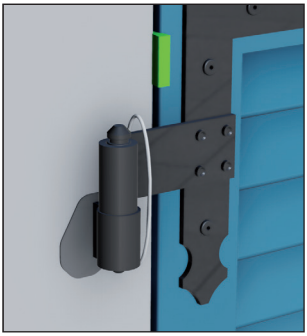

d) POSE DE GONDS SUR PLAQUE SUR FAÇADE

pour volet ferrage posé

1

Présenter et caler les volets à l'aide de cales plastiques dans le tableau (voir jeux préconisés p. 06)

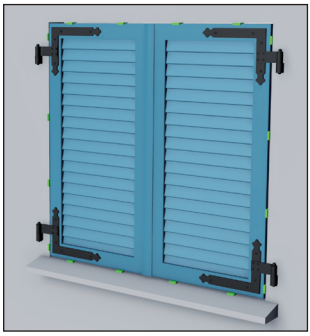

2

Positionner et bloquer le gond sur la penture.

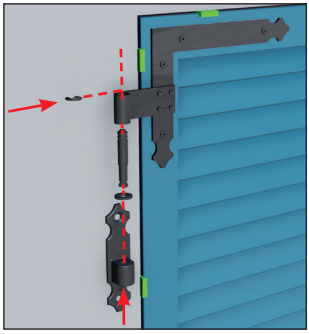

3

Repérer les positions des trous de fixation.

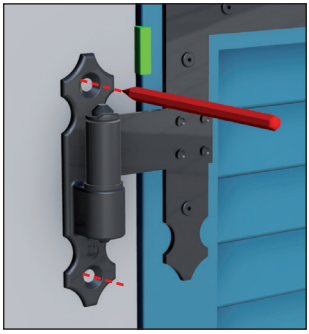

4

Percer le mur.

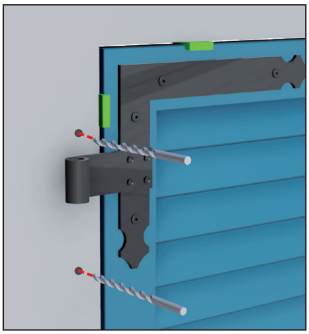

5

Utiliser des fixations appropriées au mur.

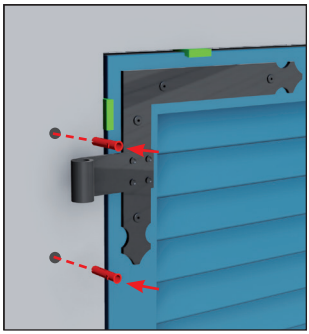

6

Fixer le gond à l'aide des vis.

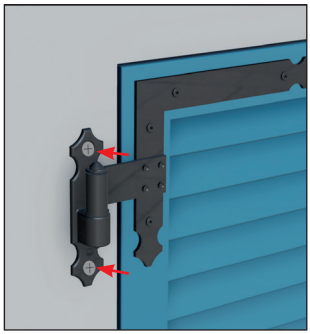

e) POSE DE GONDS FAÇADE

pour volet ferrage posé

1

Présenter et caler les volets à l'aide de cales plastiques dans le tableau (voir jeux préconisés p. 06)

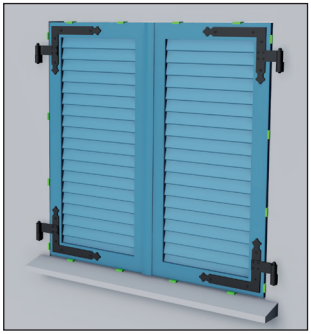

2

Positionner le gond + axe sous la penture.

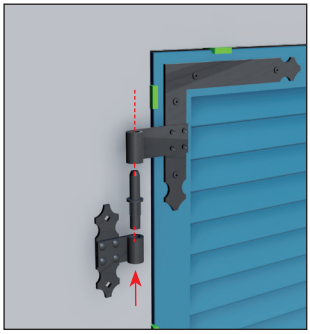

3

Repérer les positions des trous de fixation.

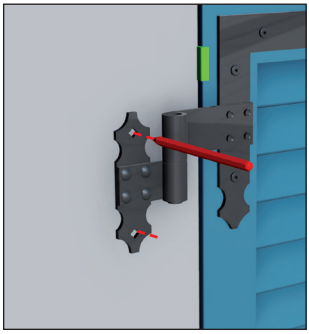

4

Percer le mur.

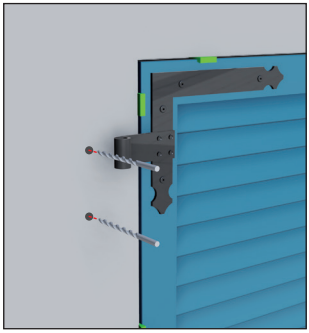

5

Utiliser des fixations appropriées au mur.

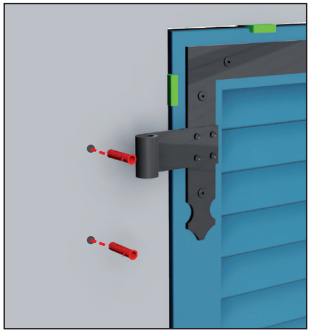

6

Fixer le gond à l'aide des vis.

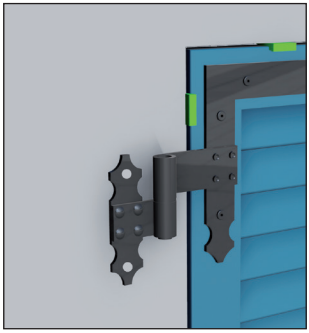

LES NOTICES DE POSE

2 -LES PENTURES

a) POSITIONS DES PENTURE ÉQUERRE

sur volet à cadre

Volet à cadre PVC

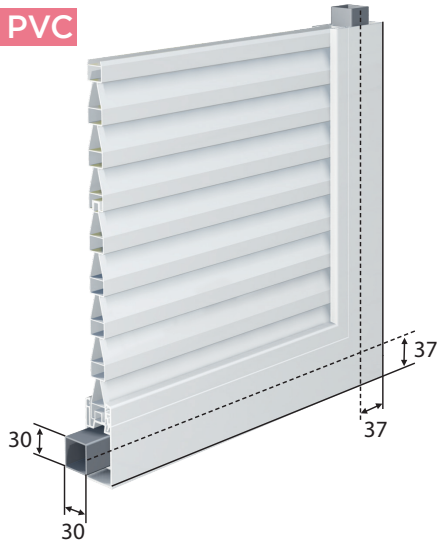

Volet à cadre ALUMINIUM

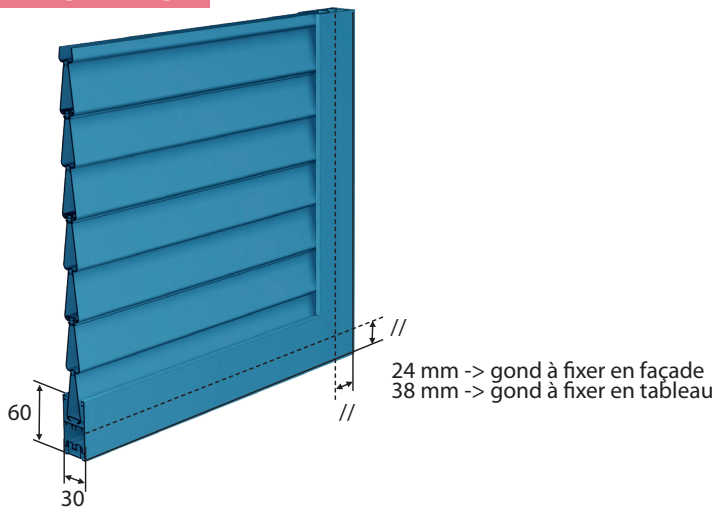

b) POSE DE PENTURE ÉQUERRE RÉGLABLE

sur volet à cadre

1

Positionner l'équerre.
Voir page 12 pour les axes de perçage.

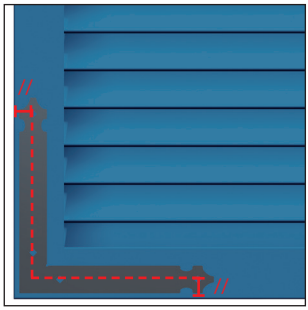

2

Repérer les positions des trous de fixation.

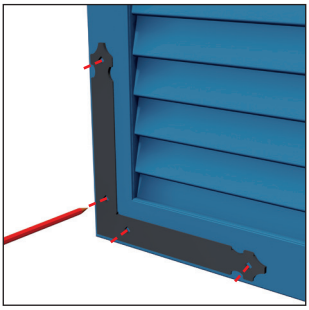

3

Percer Ø 5 mm non débouchant.

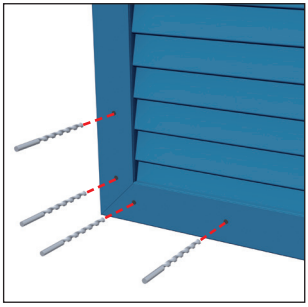

4

Riveter l'équerre.

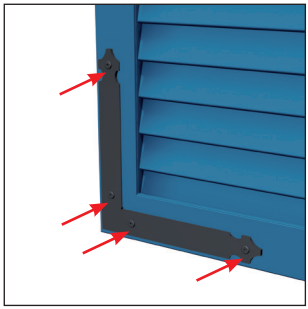

5

Glisser le croisillon et le noeud.

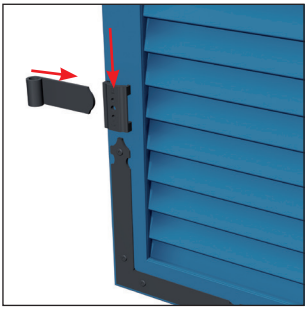

6

Ajuster la position.

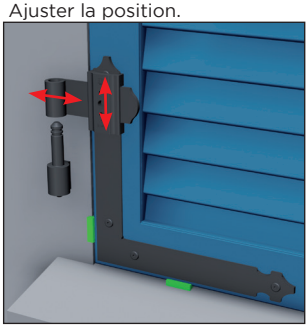

7

Bloquer la position à l'aide de la vis pointeau avec une clé de Ø 4.

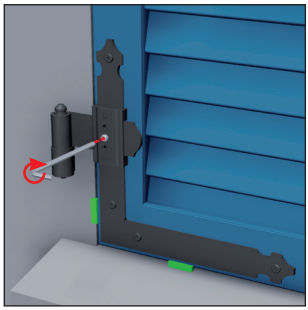

8

Percer à travers le croisillon Ø 5 mm, profondeur 20 mm.

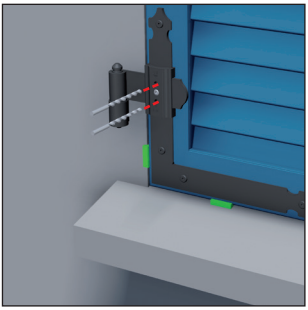

9

Riveter le croisillon.

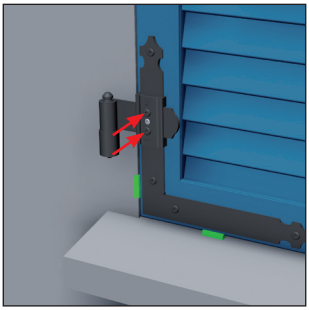

c) POSE DE PENTURE ÉQUERRE FIXE

sur volet à cadre

1

Positionner l'équerre.
Voir page 12 pour les axes de perçage.

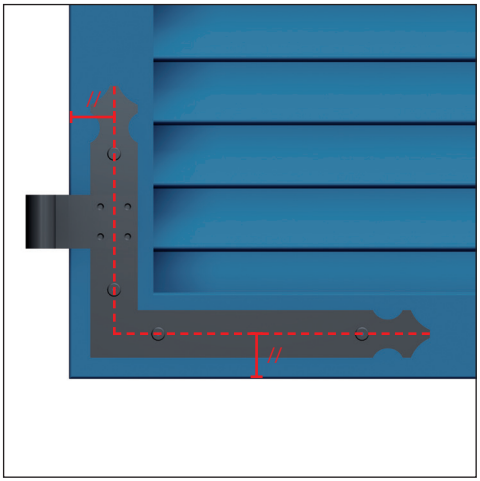

2

Repérer les positions des trous de fixation.

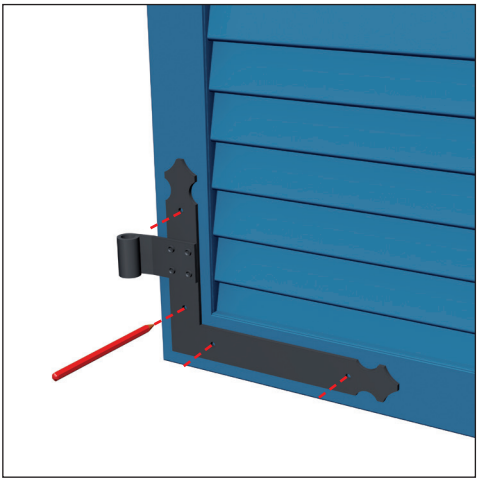

3

Percer Ø 5 mm non débouchant.

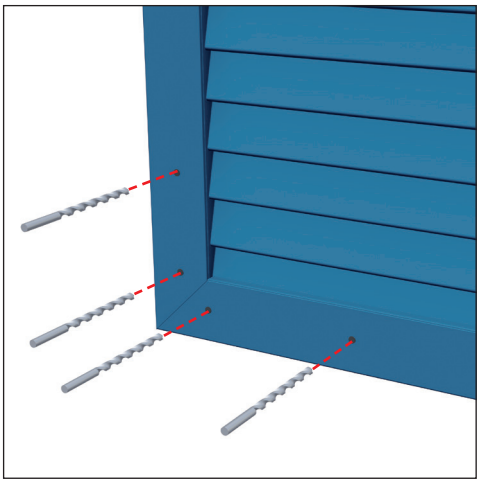

4

Riveter l'ensemble.

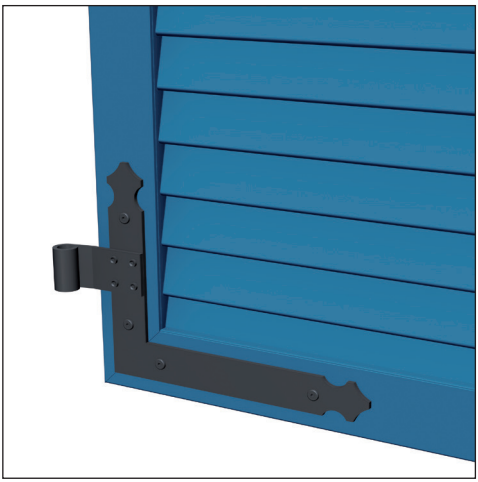

d) POSE DU TÉ RÉGLABLE

sur volet à cadre

1

Assembler le support avec les croisillons et le noeud.

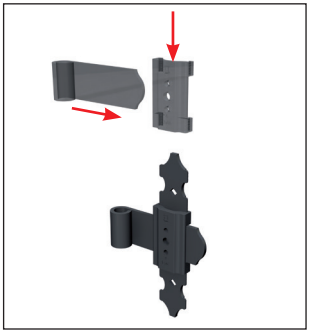

2

Positionner le Té : aligné aux équerres avec le noeud sur le gond.

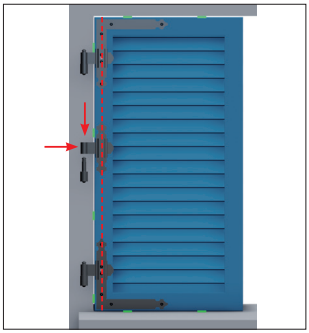

3

Repérer les positions des trous de fixation du support de Té.

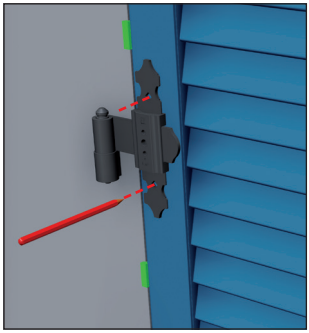

4

Percer Ø 5 mm non débouchant.

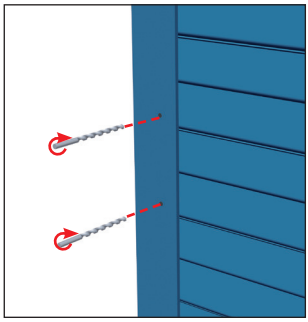

5

Riveter le support de Té.

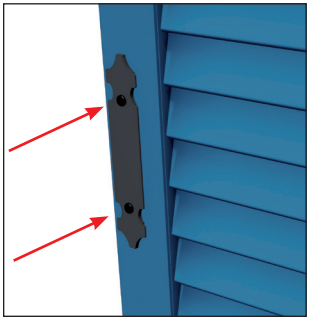

6

Bloquer la position du noeud à l'aide de la vis pointeau.

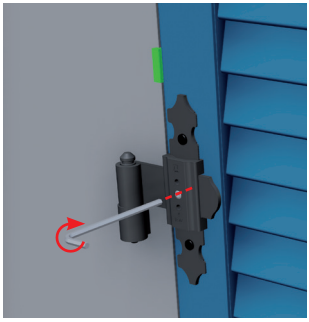

7

Percer à travers le croisillon Ø 5 mm, profondeur 20 mm.

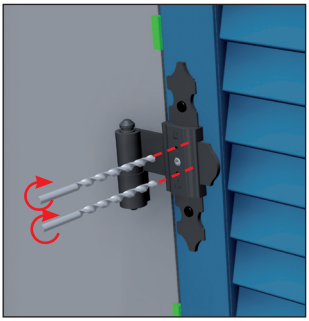

8

Riveter le croisillon.

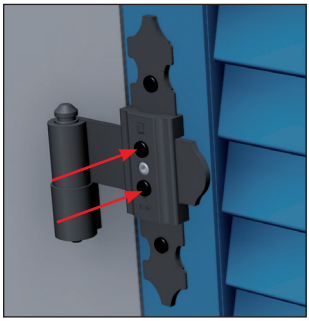

e) POSE DU TÉ FIXE
sur volet à cadre

1

Positionner le Té : centré sur la hauteur et aligné aux équerres.

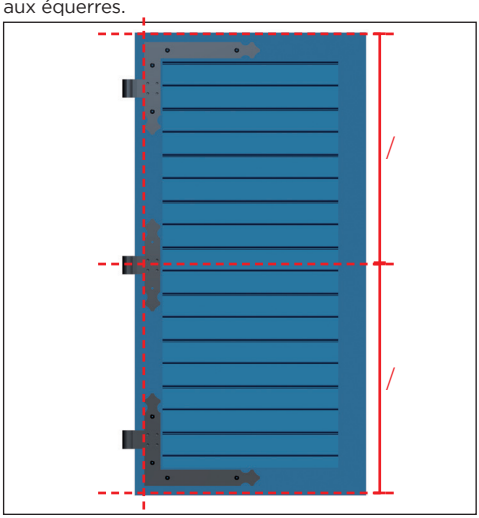

2

Repérer les positions des trous de fixation.

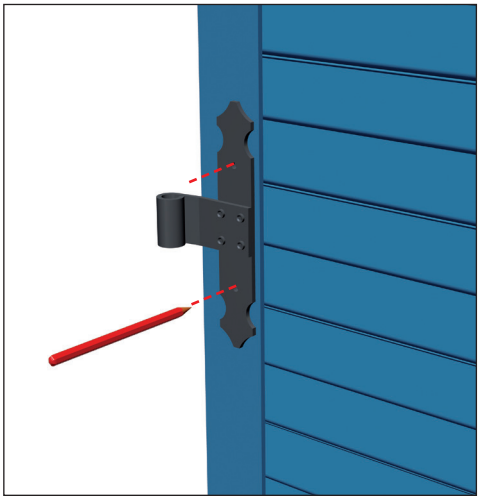

3

Percer Ø 5 mm non débouchant.

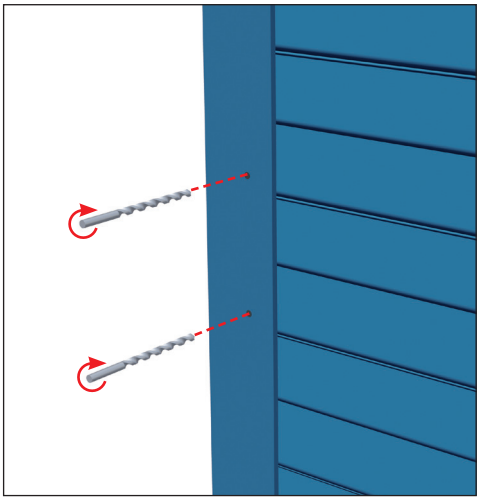

4

Riveter l'équerre.

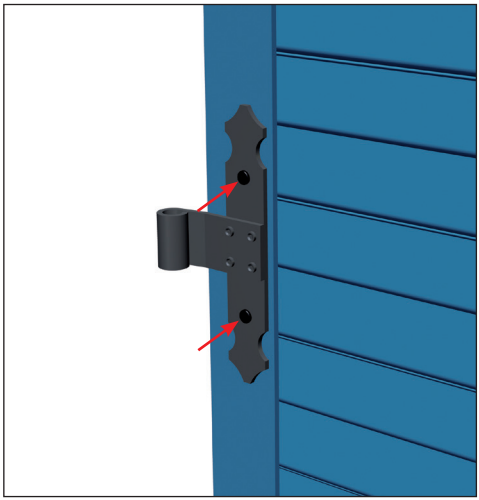

f) POSE DE CHARNIÈRES FIXES

sur volet à cadre

1

Centrer l'axe entre les volets.

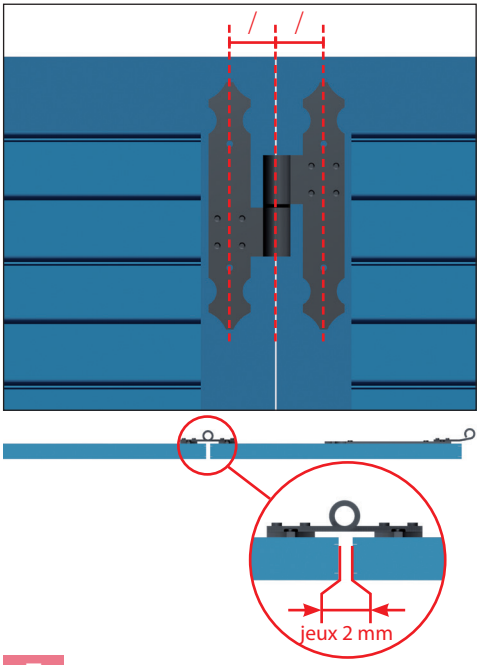

2

Repérer les positions des trous de fixation.

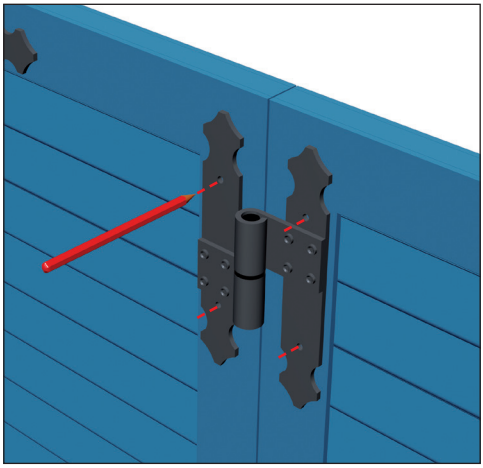

3

Percer Ø 5 mm non débouchant.

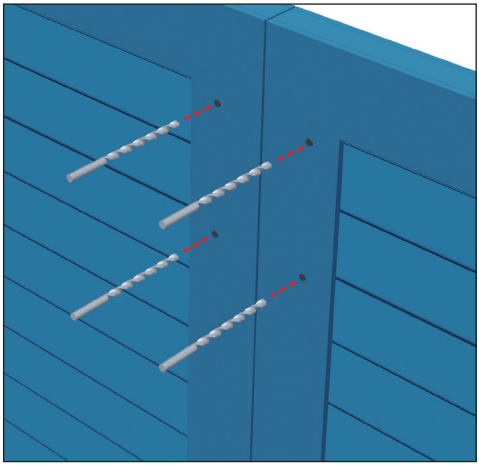

4

Rivetez l'ensemble

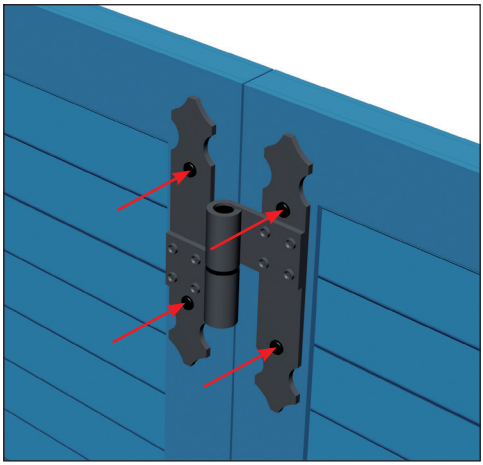

LES NOTICES DE POSE

3 -LES SYSTÈMES DE FERMETURES

a) FIXATION DE L'ESPAGNOLETTE

Assemblage

1a

Glisser puis tourner le collier plat alu.

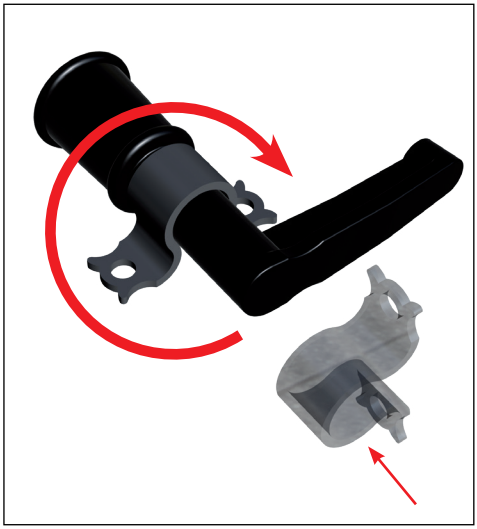

1b

Clipper le collier compopsite.

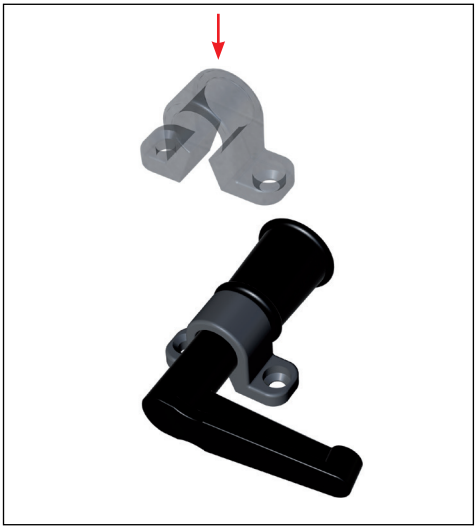

2

Assemblage de la poignée + l'embout + le collier tube.

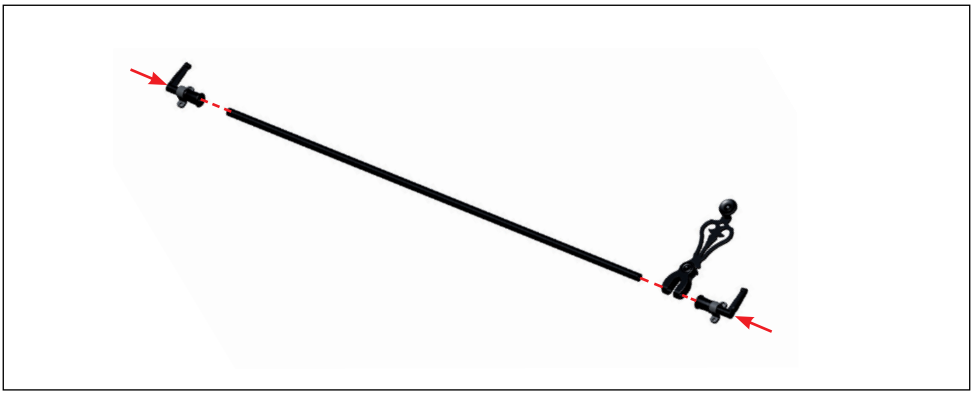

Position des embouts

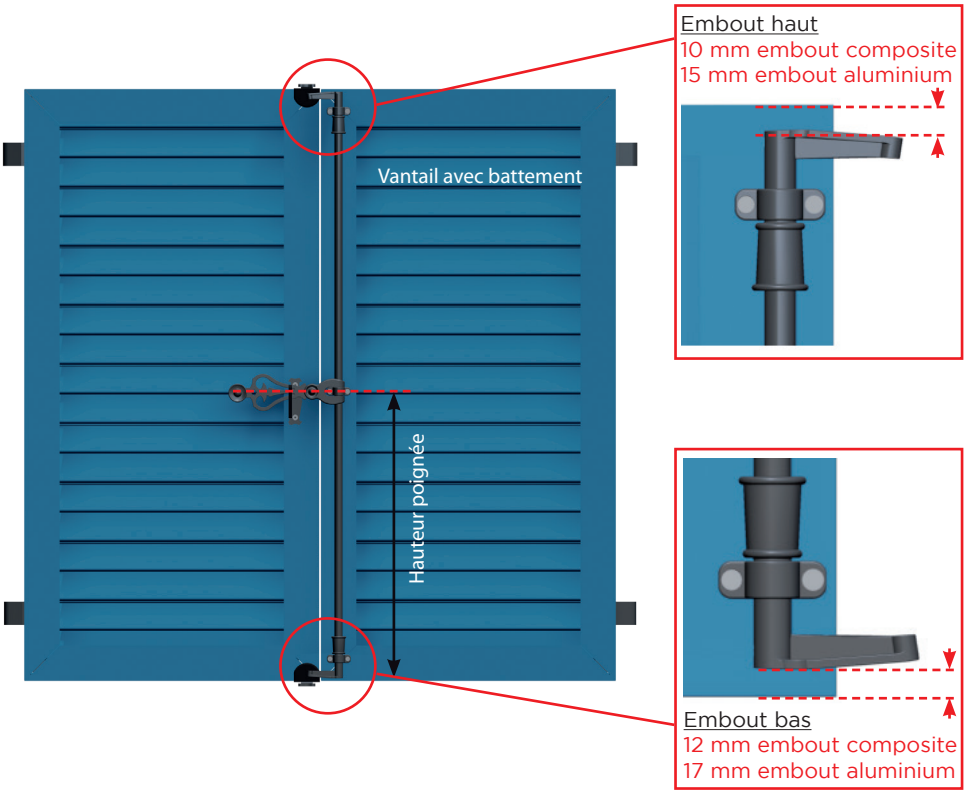

Position des colliers :

Collier plat :
Pose sur volet avec cadre.

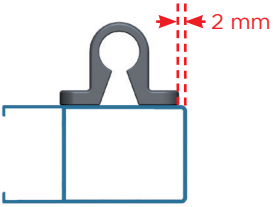

— b)FIXATION DU COLLIER DE LA POIGNÉE ET DU FLÉAU —

Sur mono-vantail (ou 2 vantaux repliables)

Volet avec cadre.
Visser le fléau dans le cadre périphérique.

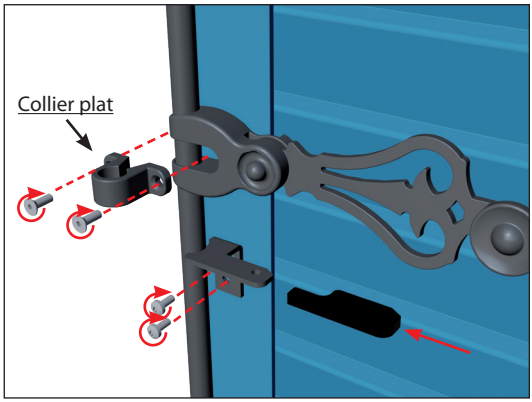

Sur multi-vantaux

1

Visser le collier de la poignée sur l'ouvrant principal.

2

Visser le fléau dans le renfort verticale indiqué sur le volet secondaire.

c)FIXATION DU COLLIER DE LA POIGNÉE AUTOBLOQUANTE ET DU FLÉAU

Sur mono-vantail (ou 2 vantaux repliables)

Volet avec U périphérique

- **Pour un volet battant PVC,** visser le fléau dans le renfort verticale indiqué sur le volet.
- **Pour un volet battant Aluminium**, riveter le fléau sur le volet.

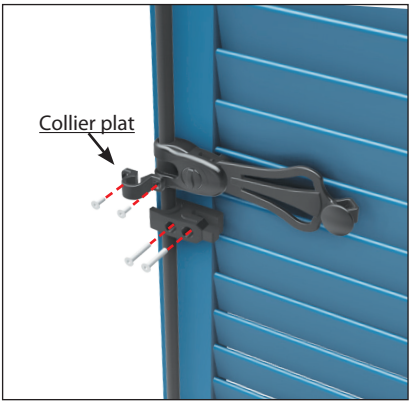

Sur multi-vantaux

1

Visser le collier de la poignée sur l'ouvrant principal.

2

Visser le fléau dans le renfort verticale indiqué sur le volet secondaire. Aligner le centre de la poignet avec le centre de «l'ergot» du support.

d) POSE DU VERROU SDO

1

Assembler le tube d'espagnolette avec la poignée et les verrous SDO haut et bas.

Vérifier le sens des verrous.

2

x = 17 mm pour mono-vantail (ou 2 vantaux repliables)
x = 5 mm pour multi-vantaux.

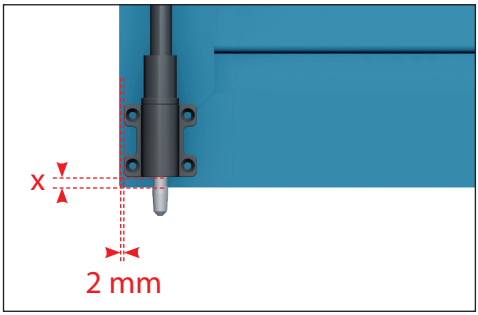

3

Fixer le verrou. Si besoin, utiliser la câle que vous aurez ajusté.

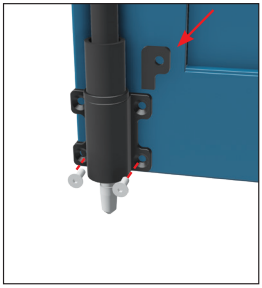

4

Fixer le capot.

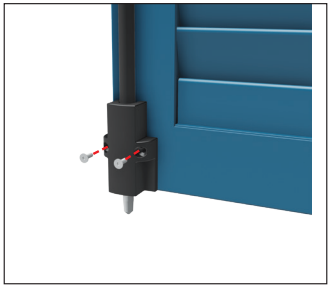

5

Traçer la position du verrou sur l'appui.

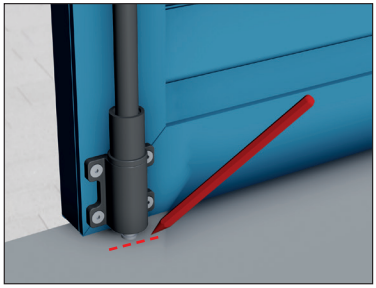

6

Percer l'appui de fenêtre Ø 13.
Emboiter la douille réceptrice dans le trou.

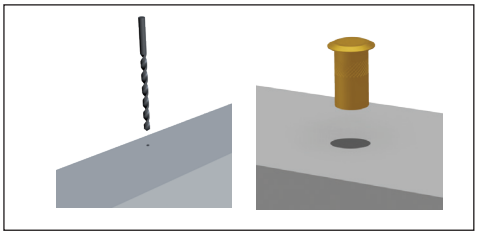

7

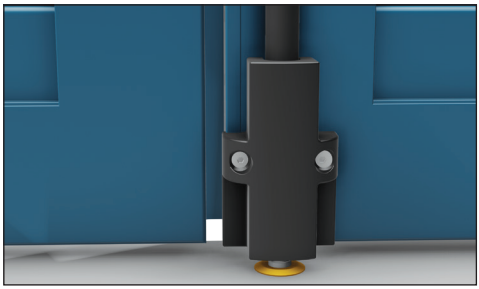

e) POSITIONS DARDENNES

Mono-vantail

Dardenne décalée de 35 mm pour placer l'espagnolette.

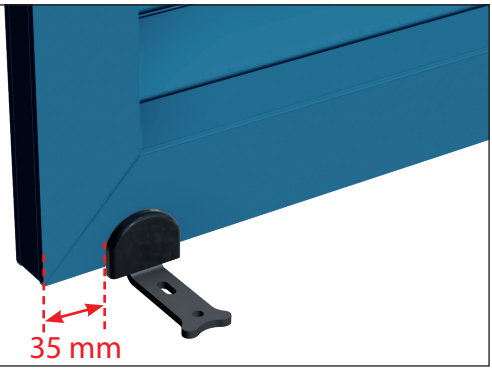

Multi-vantaux

Aligner la dardenne au vantail opposée de l'espagnolette.

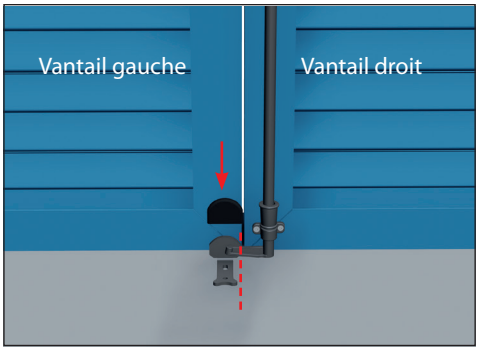

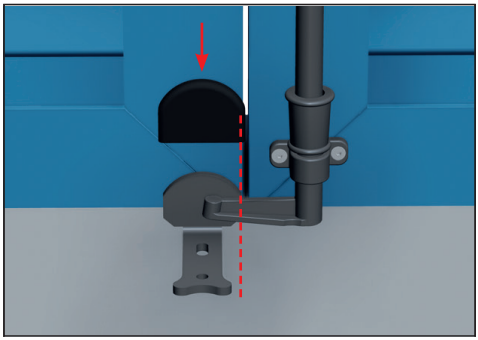

Repliable : dardenne alignée au vantail porteur et crochet riveté sur le vantail porté.

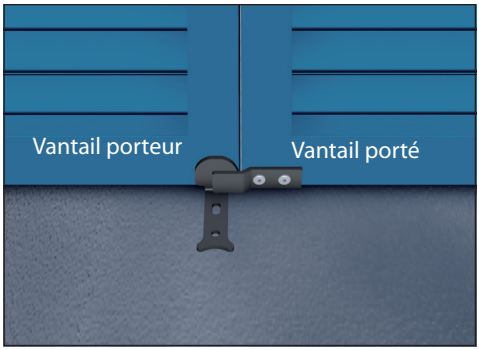

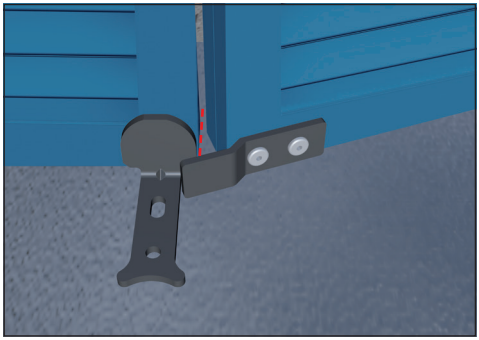

LES NOTICES DE POSE

4 -LES ARRÊTS

a) POSE DE L'ARRÊT MARSEILLAIS

1

Repérer la position de l'arrêt.

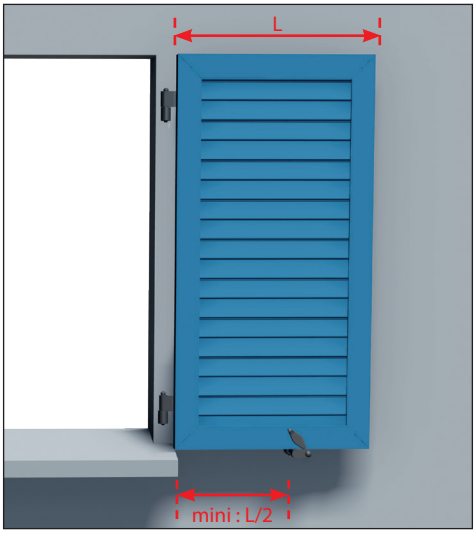

2

Percer le mur sous le volet.

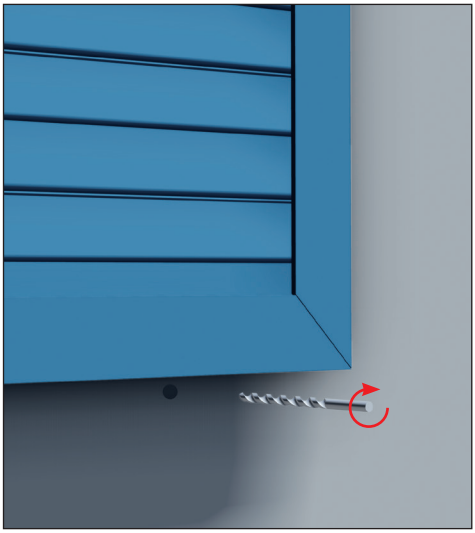

3

Utiliser des fixations appropriées au mur.

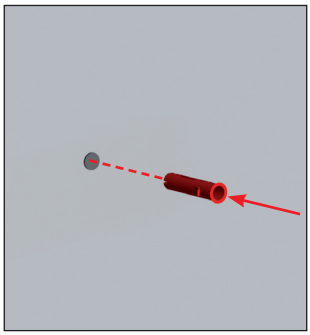

4

Visser l'arrêt dans le mur.

5

Ajuster la position de la butée.

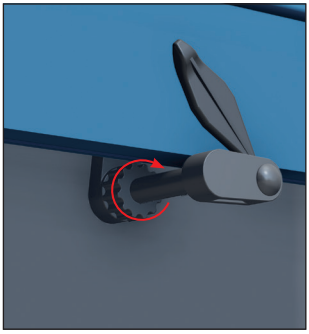

b) POSE DE L'ARRÊT AUTOMATIQUE

1

Repérer la position de l'arrêt.

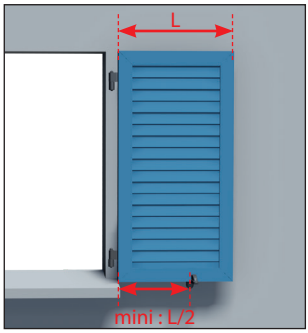

2

Veiller à laisser un jeu de 5 mm.

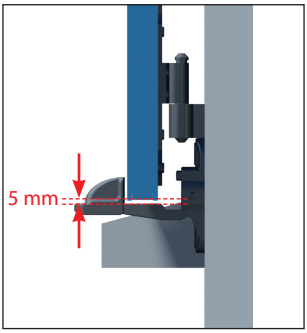

3

Repérer les positions des trous de fixation.

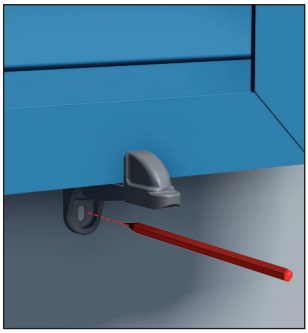

4

Percer le mur.

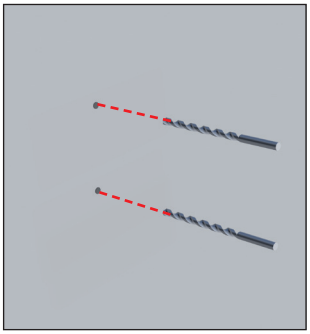

5

Utiliser des fixations appropriées au mur.

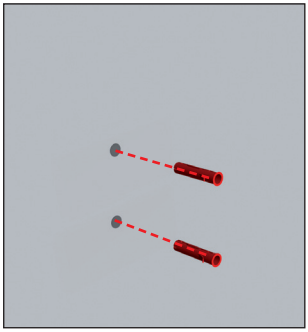

6

Fixer l'arrêt puis clipper les caches.

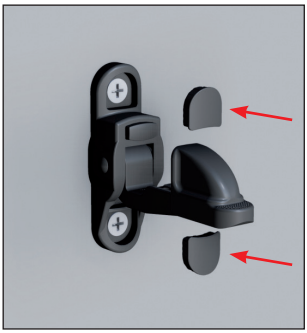

7

Ajuster la position du poussoir.

5 -LE PRÉCADRE

POSE DU PRÉCADRE 3 CÔTÉS

1

Retirer le liteau de bois en dévissant les vis à chaque extrémité.

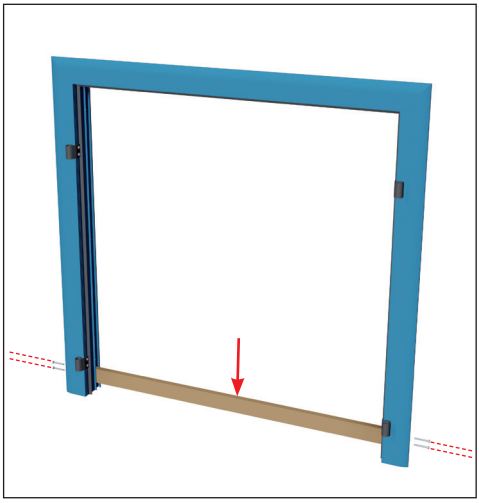

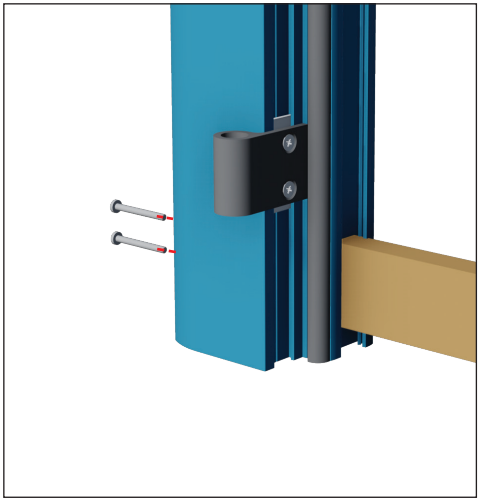

2

Ajuster la hauteur du précadre si besoin en recoupant le bas du montant : H Précadre = H maçonnerie - 3 mm

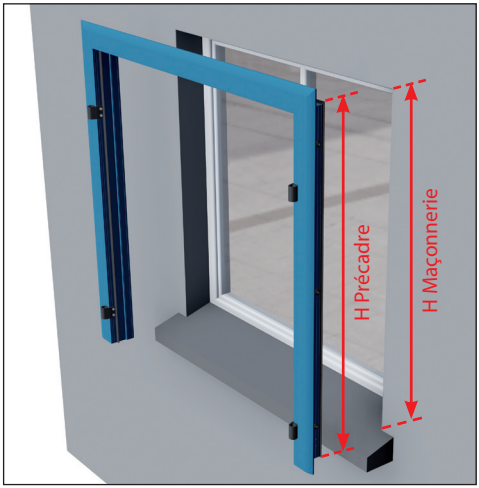

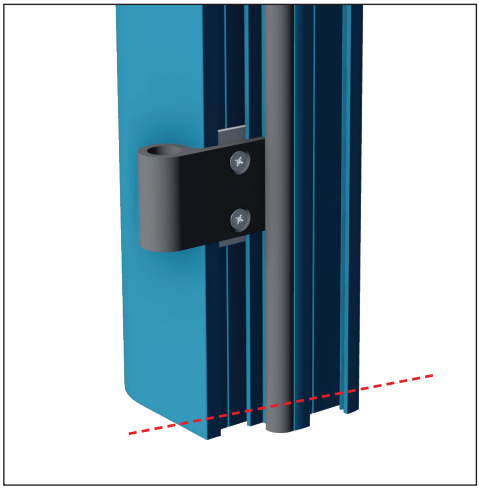

3

Mettre en place le précadre dans la maçonnerie.

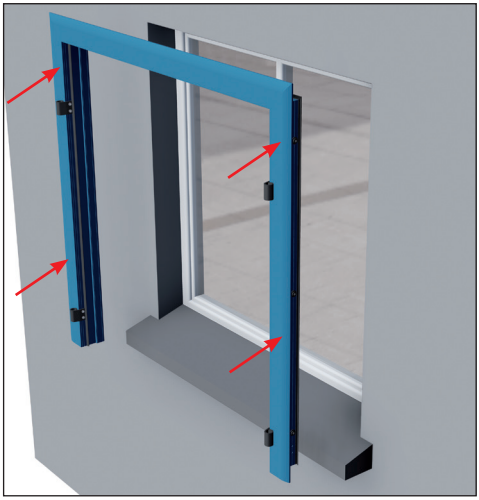

4

Mettre de niveau chacun des côtés.
Contrôler les diagonales

5

Ajuster l'équerrage du précadre à l'aide des verins de pose avec une clé de Ø 6.

6

Repérage des perçages

7

Dépose du cadre

8

Percer Ø 8 puis placer les chevilles

9

Fixer le cadre à l'aide des vis

10

Clipper le cache horizontal puis les verticaux.

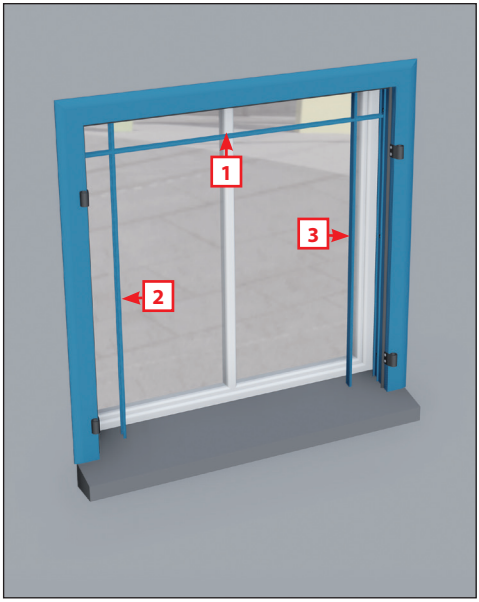

11

Le précadre est posé, installez les volets. Réajustez les gonds si besoin

RECOMMANDATIONS D'ENTRETIEN

Il est important que vos volets soient entretenus et contrôlés régulièrement pour garantir un fonctionnement et une utilisation optimale. Nous déclinons toute responsabilité pour des dommages résultant de travaux d'installation et de montage défectueux, d'une mise en service incorrecte, d'une utilisation et d'un entretien non conformes aux instructions, d'une sollicitation non adéquate ainsi que de toutes modifications apportées à la construction des volets sans autorisation préalable. Cette notice d'entretien est à conserver dans un endroit sûr pour une éventuelle consultation ultérieure.

LORS DE LA POSE IL EST IMPORTANT

• De protéger les surfaces laquées de toute projection de béton, plâtre, agent chimique... qui ne pourraient être nettoyées par la suite sans dégradation.

• De protéger les surfaces laquées afin d'éviter tout risque de griffes ou rayures qui en plus d'en dégrader l'aspect visuel risqueraient de favoriser la corrosion.

ENTRETIEN DES FERRURES ET ORGANES DE ROTATION :

Nous vous recommandons de vérifier et de lubrifier deux fois par an :
• Les pièces en friction, les articulations et les points de verrouillage.
• Vérifier le serrage des gonds, des vis de fixation sur la maçonnerie et des vis de pentures.

CONSEILS D'ENTRETIEN

Selon les préconisations de l'ADAL, l'aluminium doit être régulièrement entretenu. En fonction de l'environnement, il est capital d'entretenir régulièrement les installations selon les recommandations suivantes :

PRODUITS RECOMMANDÉS

- Nettoyants domestiques ou industriels à PH neutre
- Produits à vitres ou produits vaisselle à pH neutre

Rénovation

Dans le cas d'un très fort encrassement dû à un manque d'entretien, il est fortement recommandé de pratiquer une opération de rénovation.

Attention : Le nettoyage des parties non lavées naturellement par les eaux de pluie doit s'effectuer plus fréquemment que celui des surfaces exposées.

PRODUITS INTERDITS

- **Acides** : acétique, chlorydrique, nitrique, sulfurique
- **Bases** : lessive de soude, eau de Javel, ammoniaque
- **Oxydants** : eau oxygénée
- **Solvants organiques** :

- Acétone et dérivés (dissolvants)
- Alcools (ménager, à brûler, médical), isopropanol
- essence et autres distillats du pétrole : White Spirit, gasoil, essence
- Nettoyants mastic et dégoudronnants (acétate de méthéléthyle)
- Produits anti-graffiti : solvants tels que dérivés du propylène glycol, ou de l'essence de térébenthine et leurs mélanges
- Nettoyants d'atelier pour aluminium ou le PVC : tensio-actifs et alcool

- **Poudre et crème à récurer** : Polish pour rénovation automobile ou pour rénovation thermolaquage

Zone à forte fréquentation et sollicitation (entrée d'immeuble, devanture de magasin, etc.)	**Zone urbaine, industrielle ou marine**	**Zone rurale ou urbaine peu dense**
Nettoyage fréquent (tous les 3 à 6 mois)	**Nettoyage semestriel**	**Nettoyage annuel**

Notes

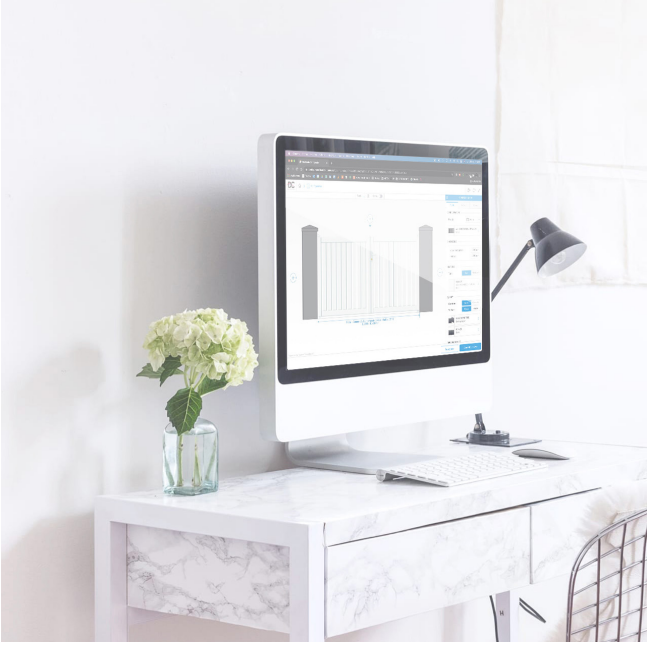

Retrouvez toutes nos notices sur
notre site internet

dc-designconception.fr

0 892 681 310 Assistance technique
0.40€/min

sav@dcprod.fr

SOLUTIONS
pour votre habitat

PRO-VO-BAT
VOLETS BATTANTS

dc-designconception.fr

Dans un souci constant d'amélioration de la qualité, nous nous réservons le droit d'apporter toute modification technique à nos produits.

Edition 06/2020 - 50_CS-CM